913-402

Lv7 2021-r4

Modelo-model:

CRUZ Evo Rack Pro P26-158

Lote-Lot-Lot-Lot:

04-21

Peso-Weight-Poids-Gewicht:

38,00 kg / 83,78 lbs

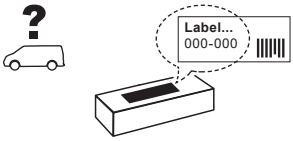

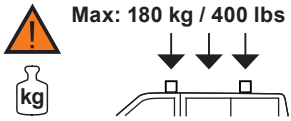

CEE - EEC type approval:

E9 26 R- 04 3024

CITY CRASH ✓

ES	**Instrucción de montaje** ¡Leer primero!	Portaequipajes
EN	**Assembly instructions** Read first!	Roof racks
FR	**Instruction de montage** Lire en premier!	Galeries
DE	**Montageanleitung** Zuerst lesen!	Dachgepäckträger
PT	**Instruções de montagem** Ler primeiro!	Porta bagagens
IT	**Istruzioni di montaggio** Leggere per primo!	Portabagagli
NL	**Montagehandleiding** Eerst lezen!	Imperiaal
PL	**Instrukcja montażu** Najpierw przeczytaj!	Bagażnik dachowy
CZ	**Montážní návod** Čtěte pozorně!	Střešní nosiče
HU	**Szerelési Utasítás** Először olvasd el!	Csomagtartó
HR	**Detaljne upute** Prvo procitati!	Portbagaj
RO	**Instructiuni de montaj** Intai cititi!	Krovni nosač
RU	**Инструкции по монтажу** Сначала прочитайте!	Багажники на крышу
GR	**Διαβάστε προσεκτικά τις** Οδηγίες Συναρμολόγησης!	Μπάρες Οροφής
TR	**Öncelikle montaj:** Talimatlarını okuyunuz!	Taşıyıcı sistem
SI	**Navodila za sestavljanje** Preberite!	Strešne košare

No compatible con portón trasero
Pas compatible avec hayon
Not suitable for vans with tailgate
Nicht verwendbar bei Fahrzeugen mit Heckklappe.

CRUZBER SAU
ES-A14018311
P.I. Las Salinas II
14960 - Rute - Spain
cruz-products.com

1.

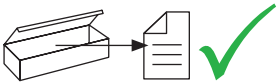

ES	Contenido embalaje: ¡Verificar!
EN	Package content: Check!
FR	Contenu d’emballage: Vérifier!
DE	Packungsinhalt: Überprüfen!
PT	Contéudo embalagem: Verificar!
IT	Contenuto della confezione: Controllare!
NL	Pakket inhoud: Controleer!
PL	Zawartość opakowania: sprawdź!
CZ	Obsah balení: Zkontrolujte!
HU	Csomag tartalma: Ellenőrizd!
HR	Sadrzaj paketa: Provjeri!
RO	Pachetul contine: Verificati!
RU	Содержание упаковки: Проверьте!
GR	Ελέγξτε το περιεχόμενο: του πακέτου!
TR	Paket içeriğini: Control ediniz!
SI	Vsebina paketa: Preverite!

x1

x1

x1

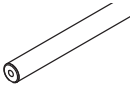

(821-156)
158 cm / 62”

x1

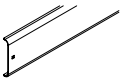

(716-374)
158 cm / 62”

x1

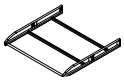

(739-703D)

x1

(739-703T)

x8

1x (805-151)
1x (805-153)
1x (805-174)
2x (805-331)
2x (855-217)
1x (855-510)

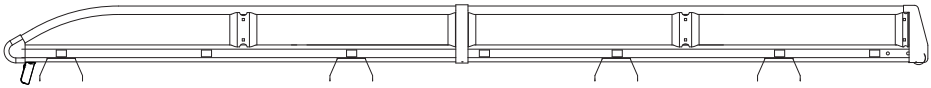

2.

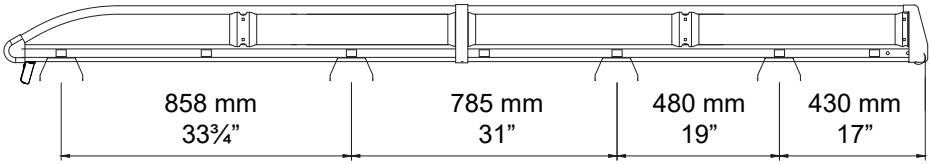
858 mm
33¾”
785 mm
31”
480 mm
19”
430 mm
17”

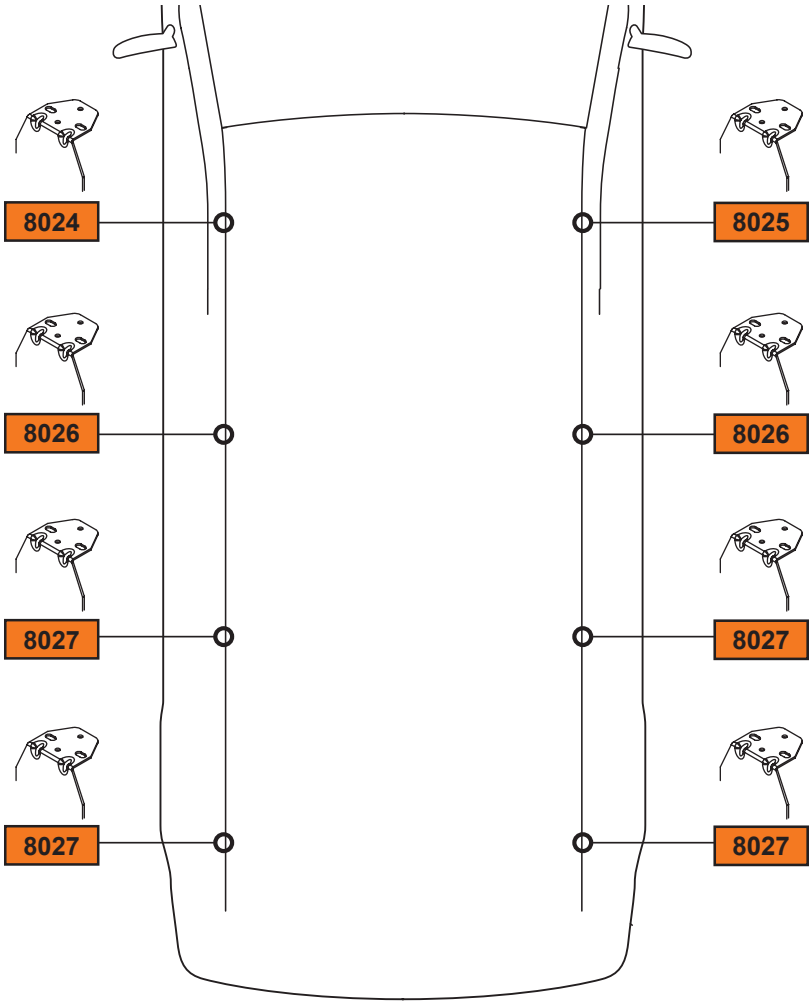
8024
8025
8026
8026
8027
8027
8027
8027

3.

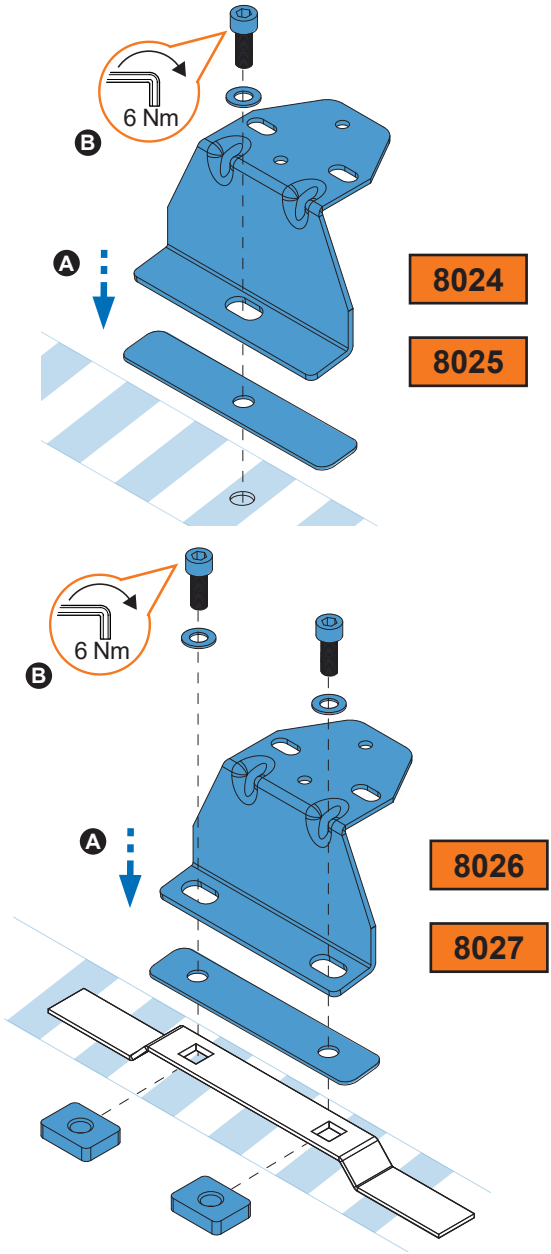

4.

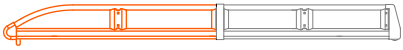

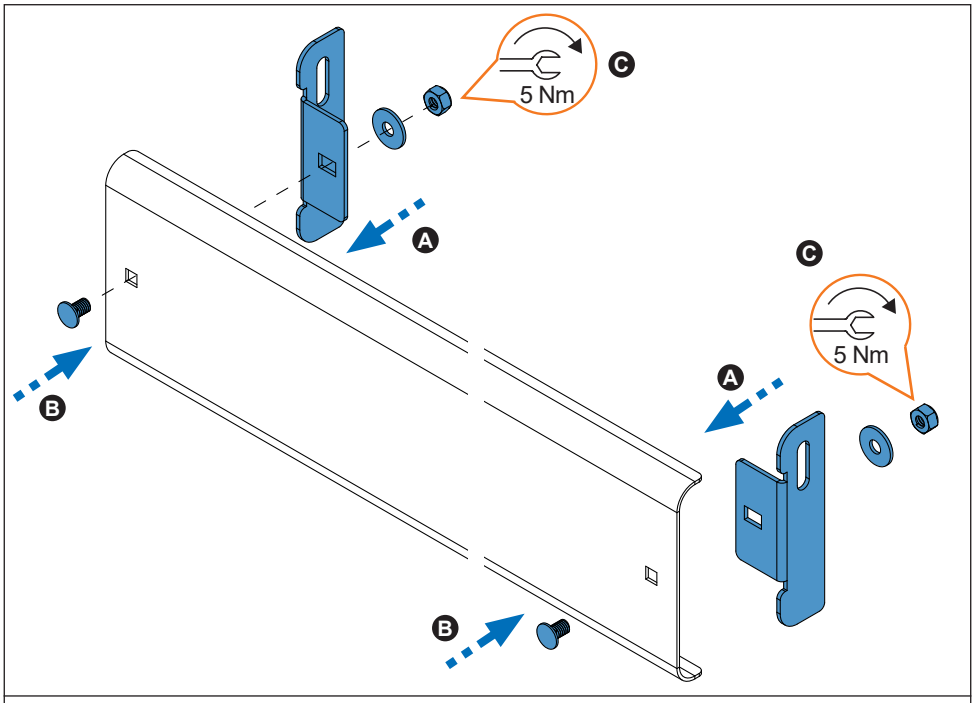

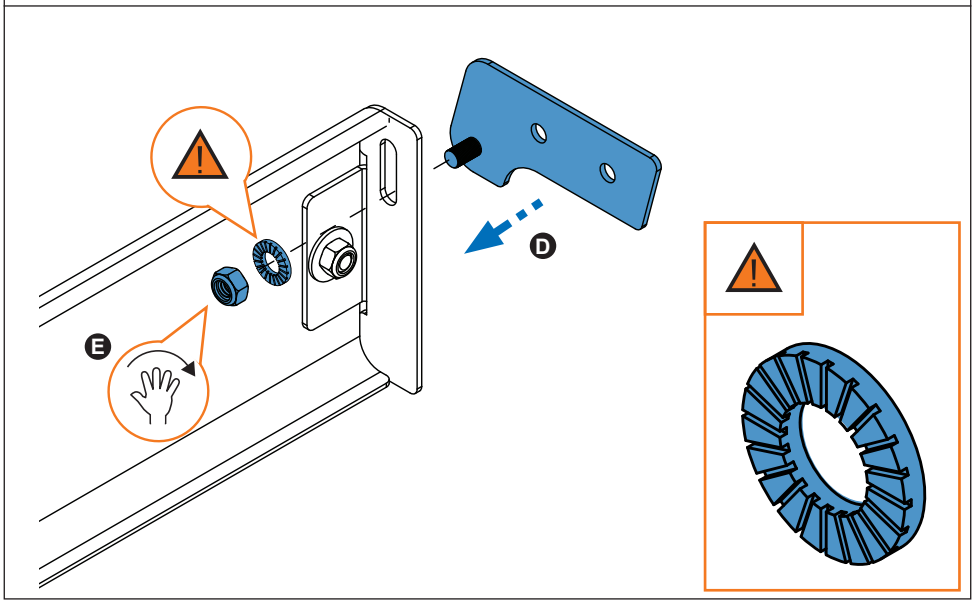

5.

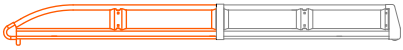

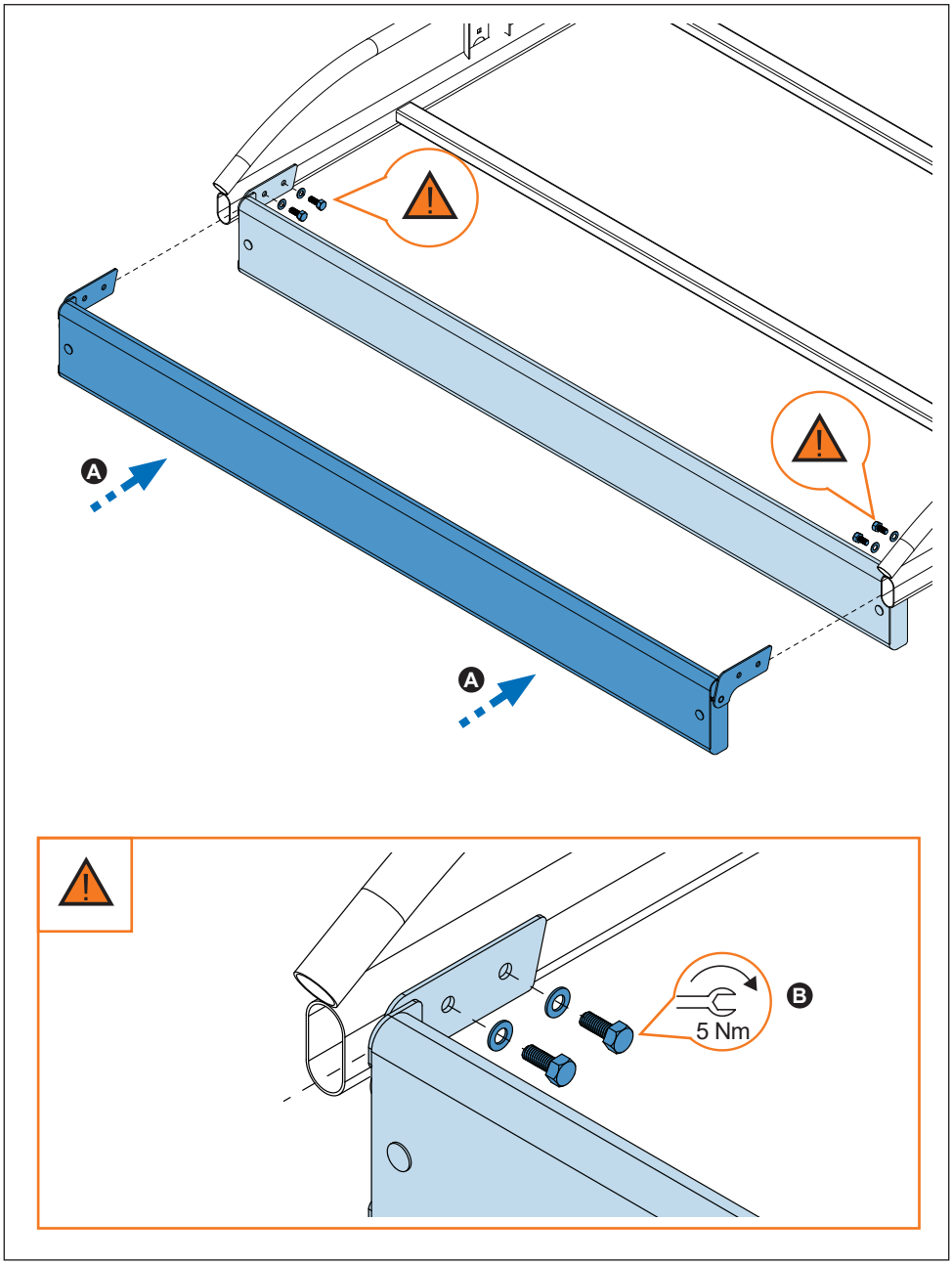

6.

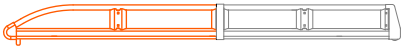

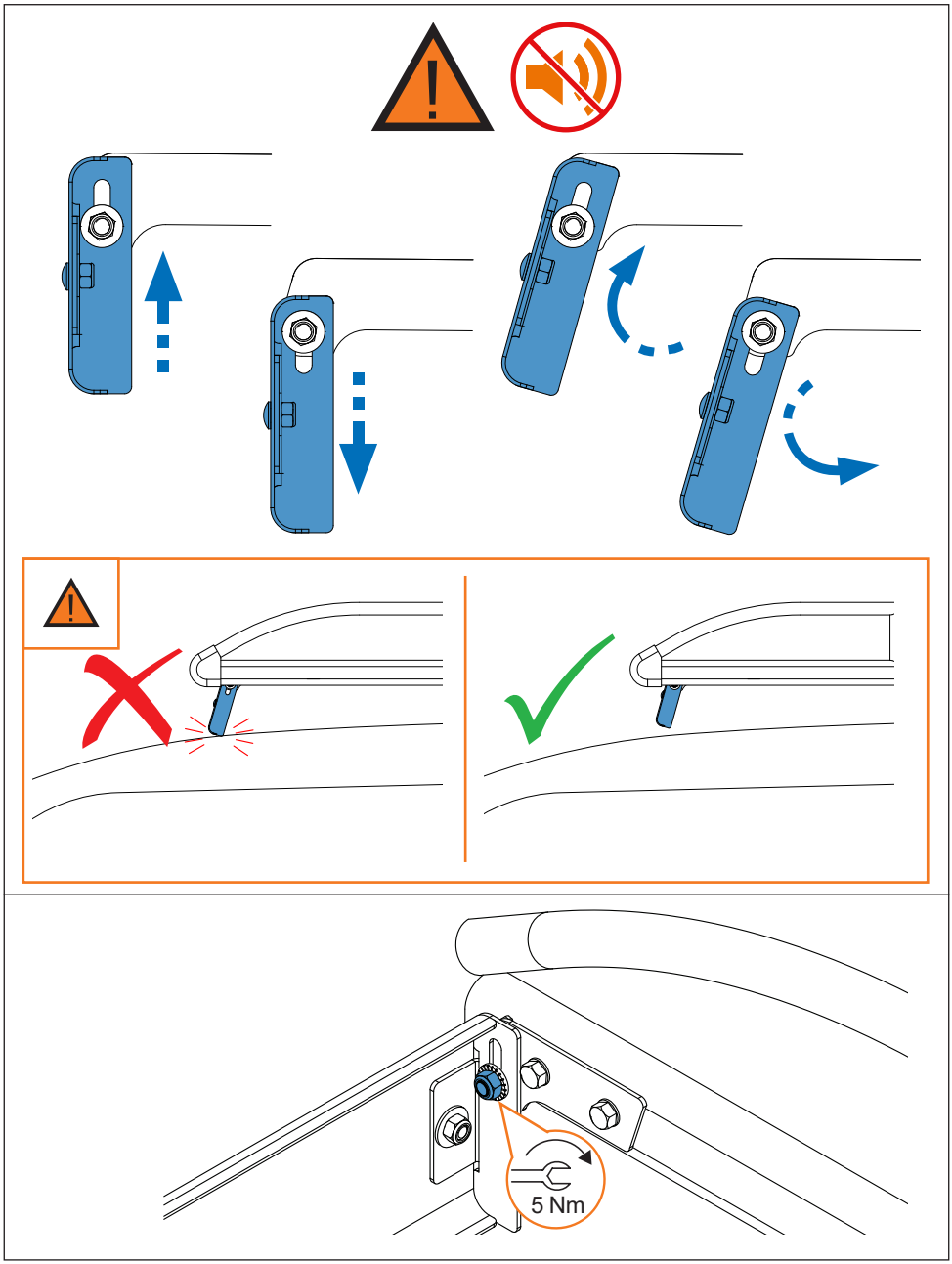

7.

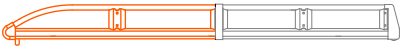

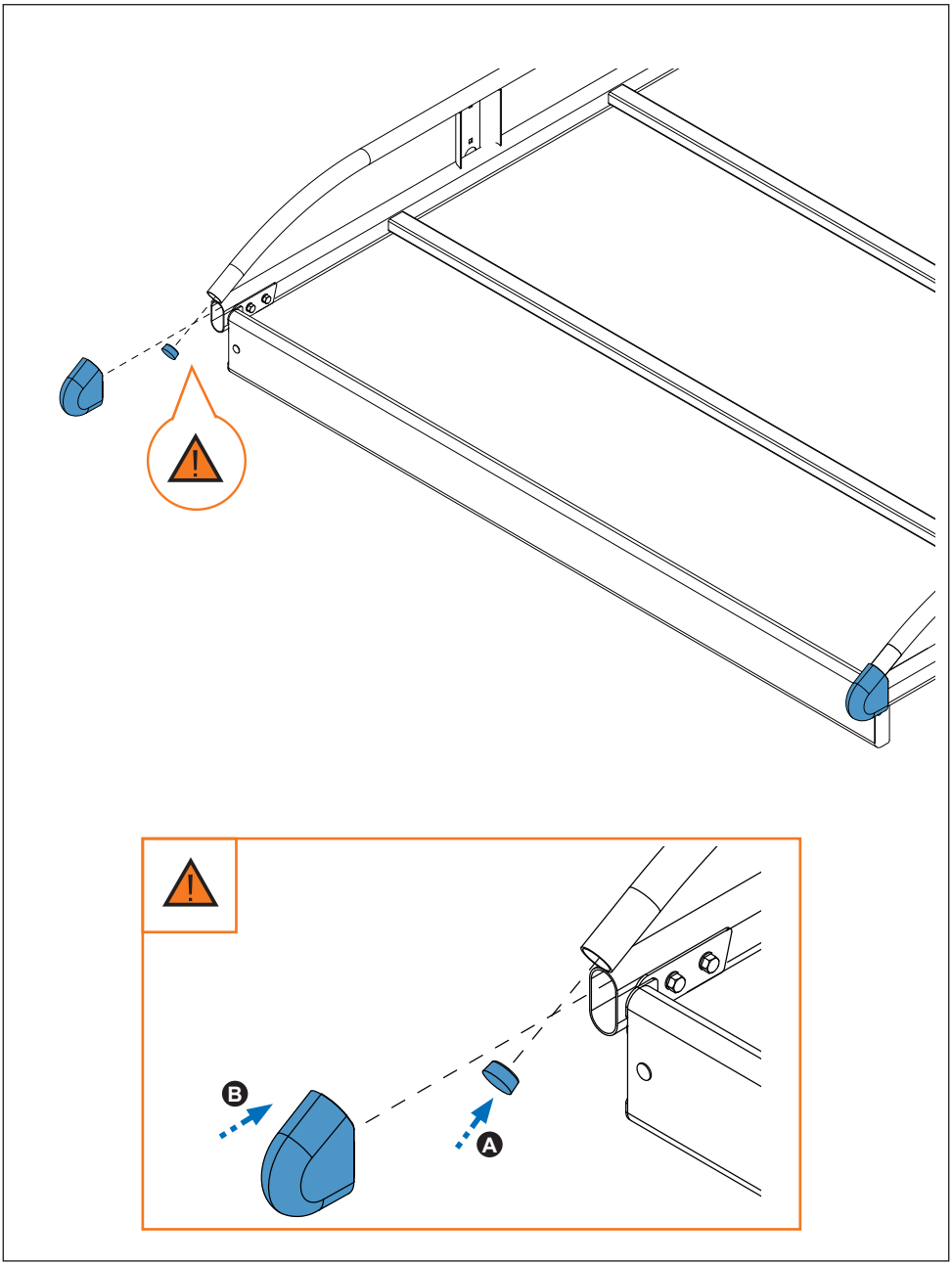

8.

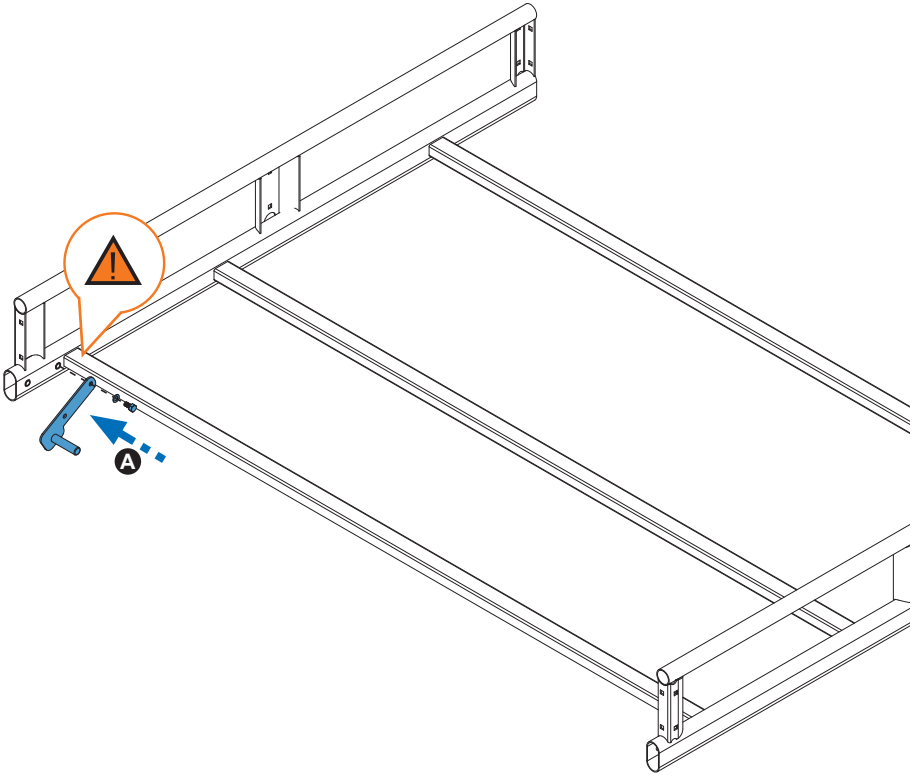

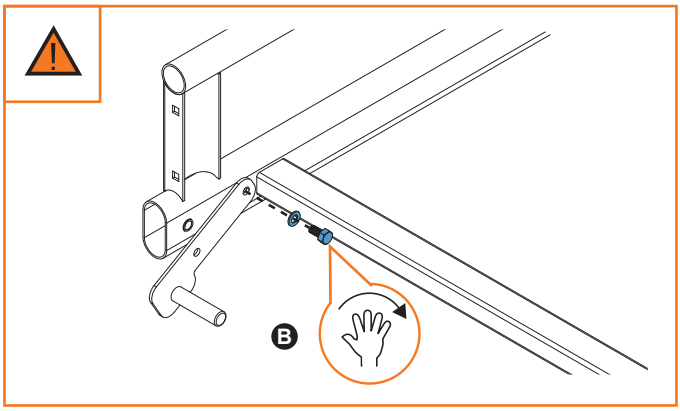

9.

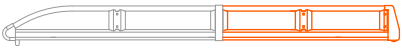

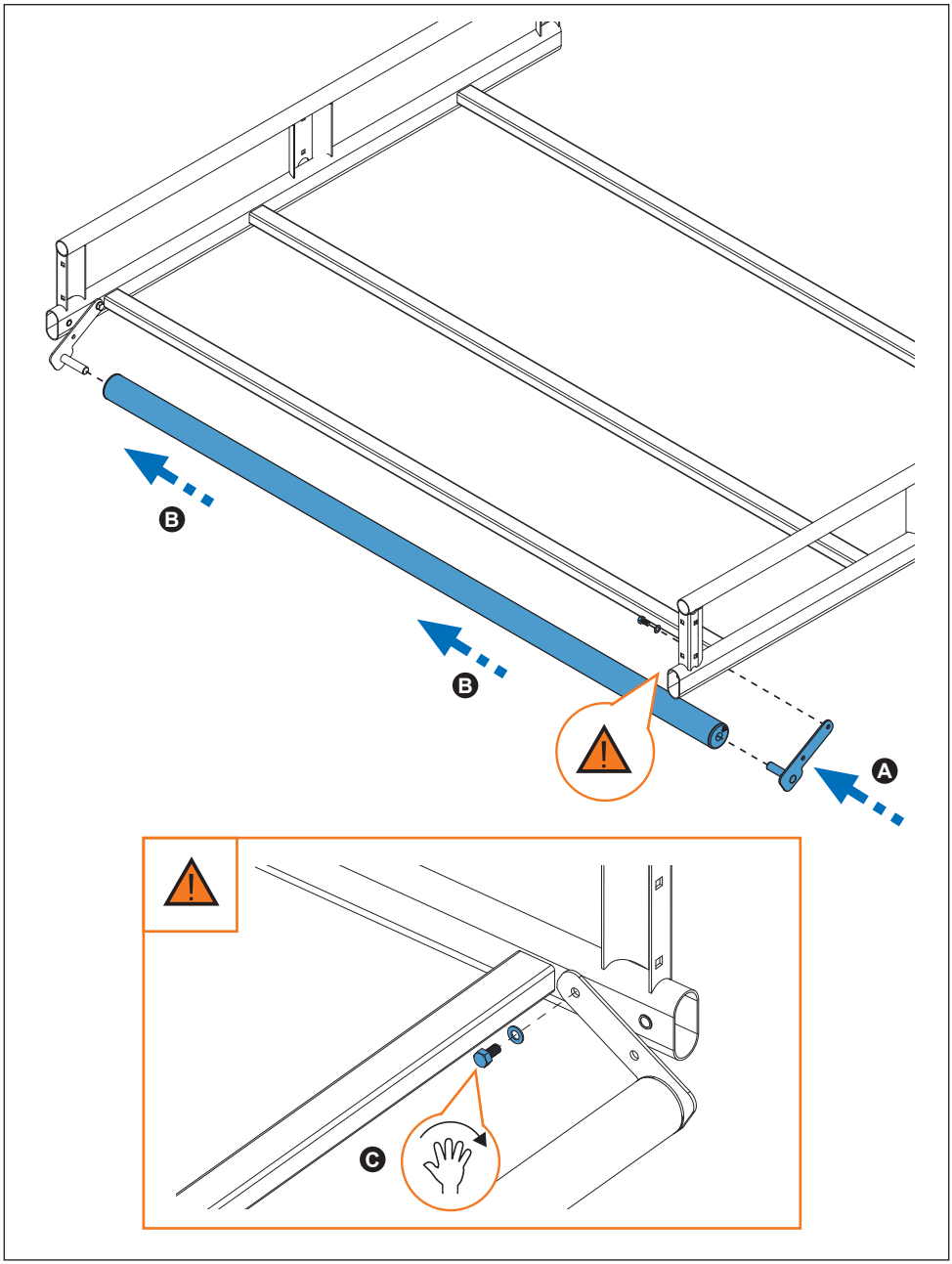

10.

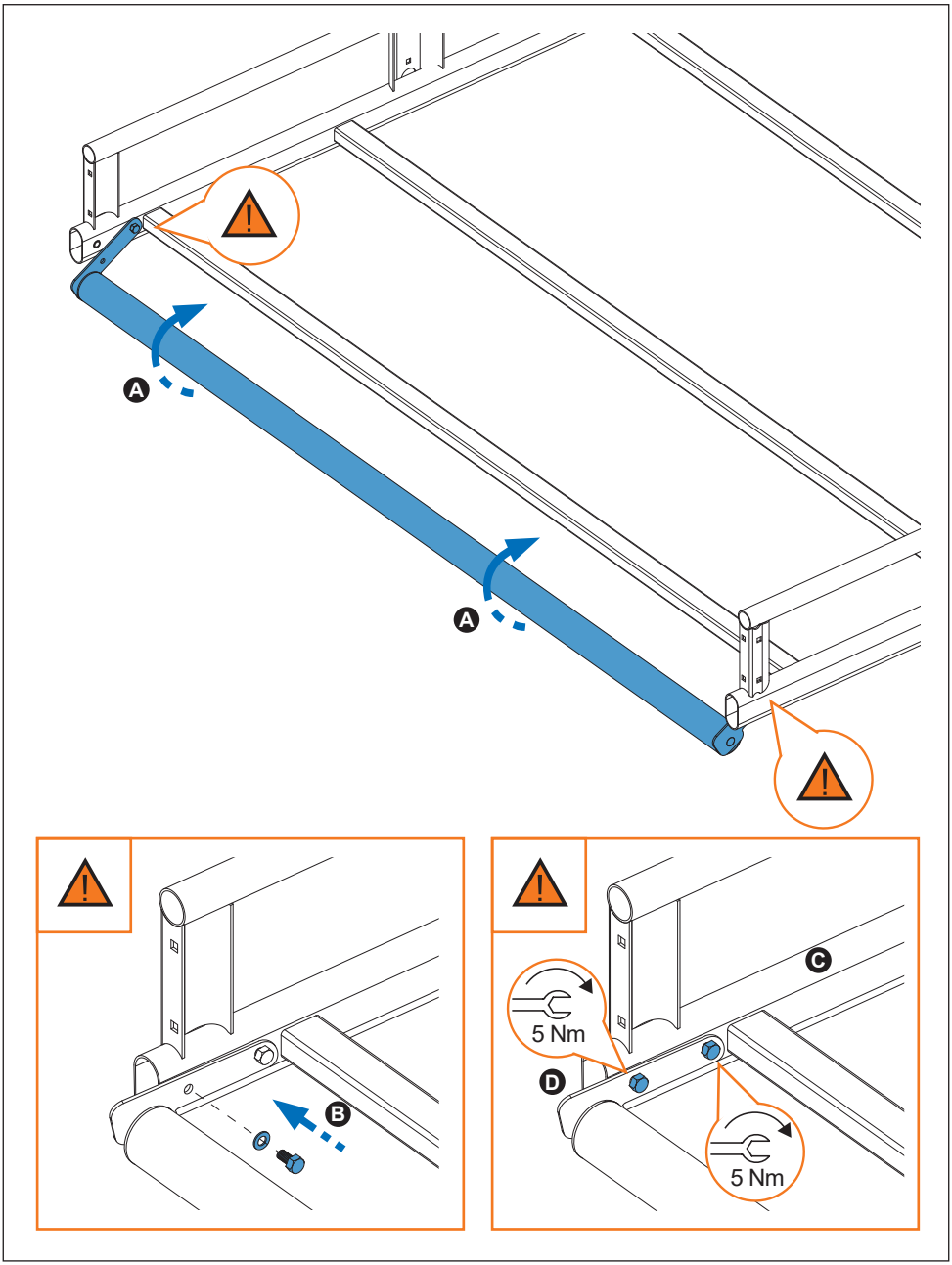

11.

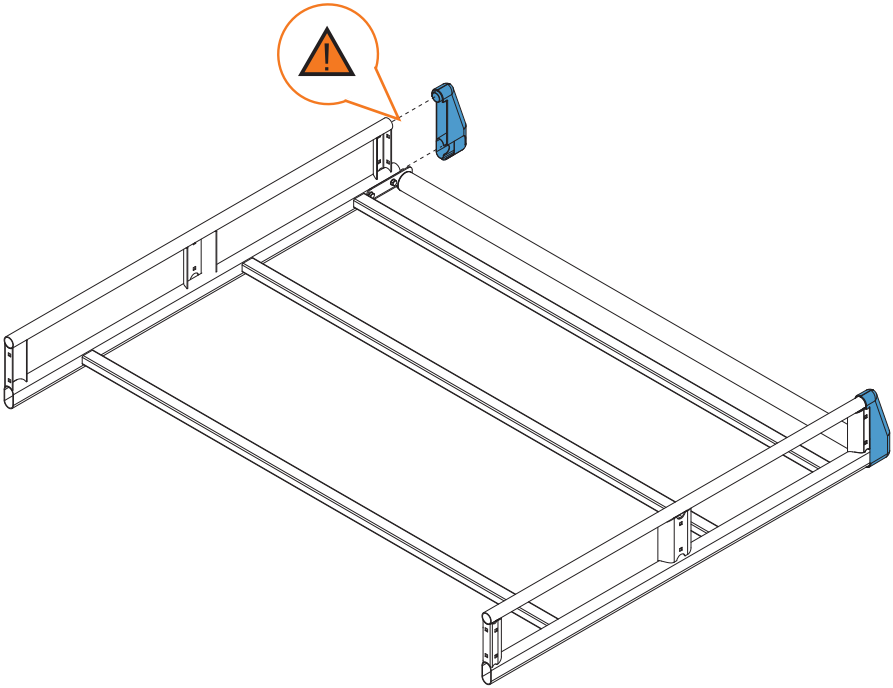

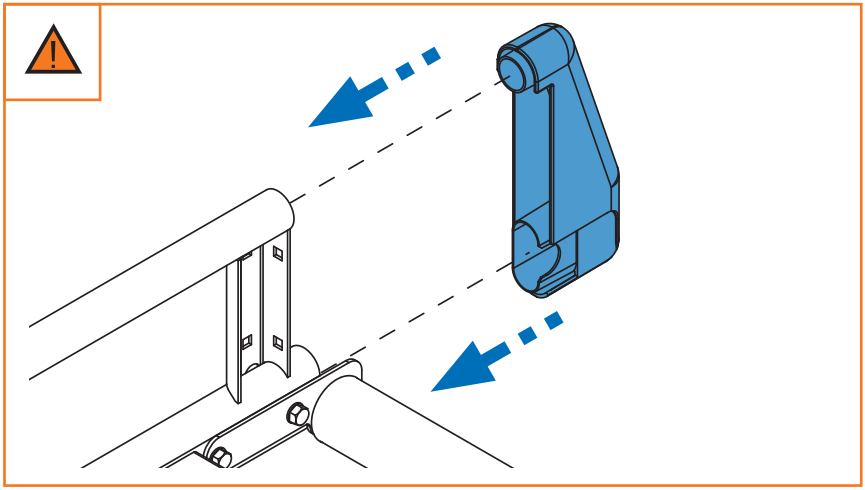

12.

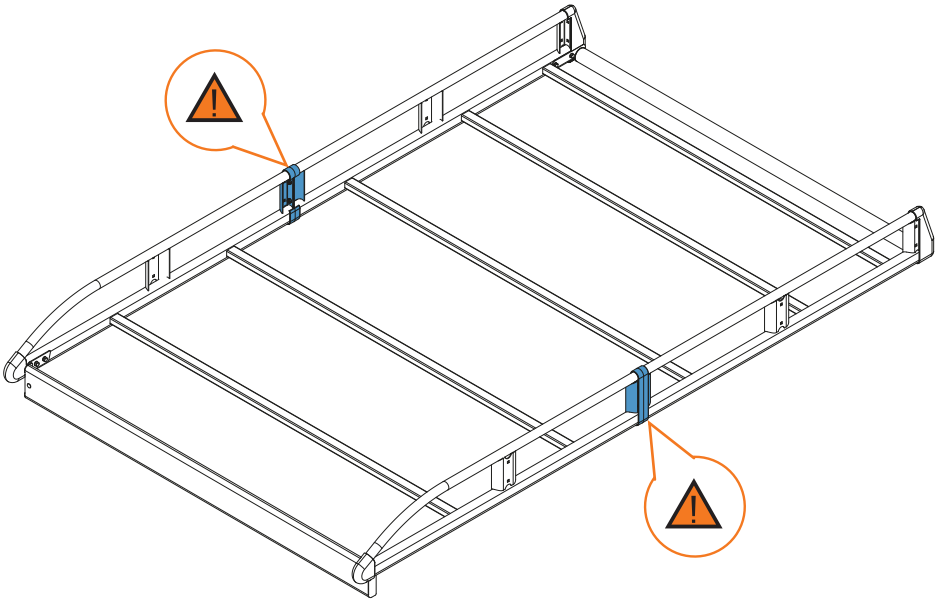

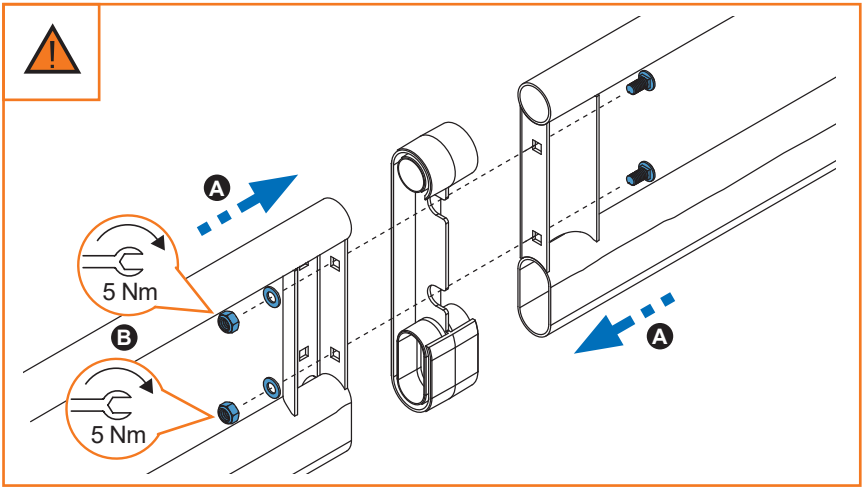

13.

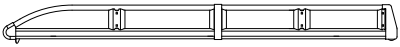

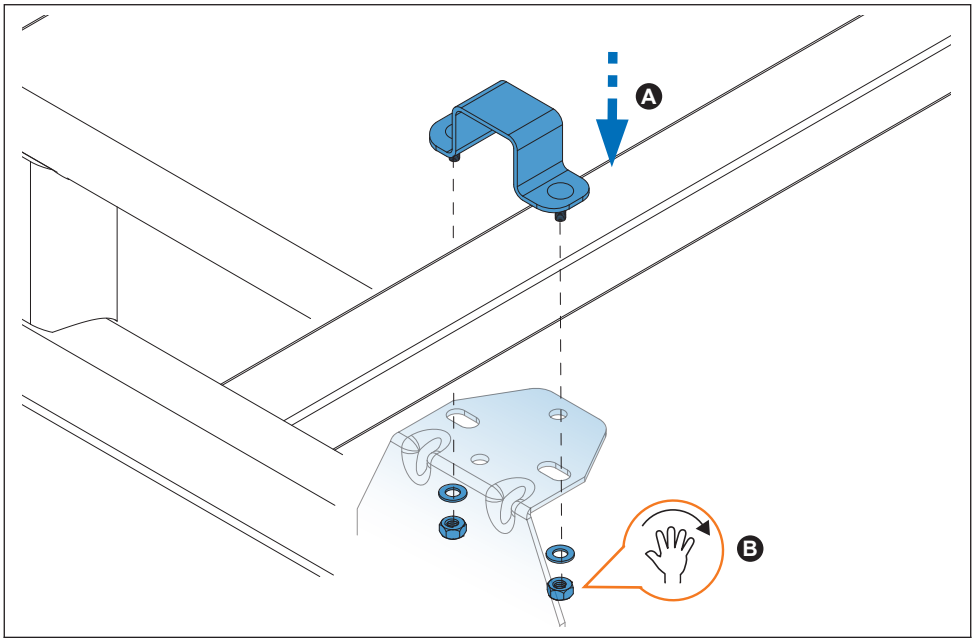

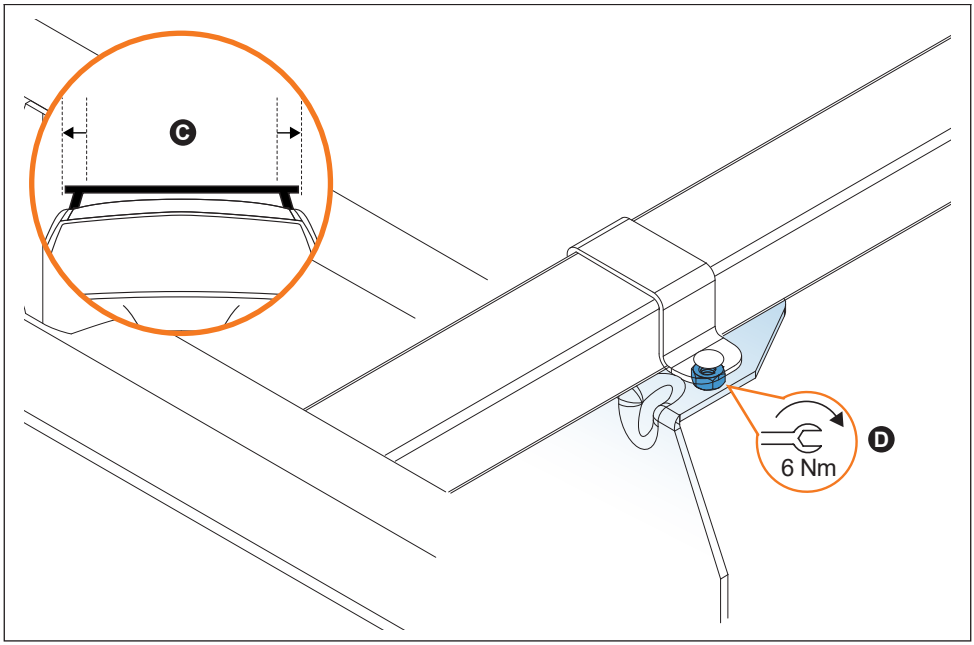
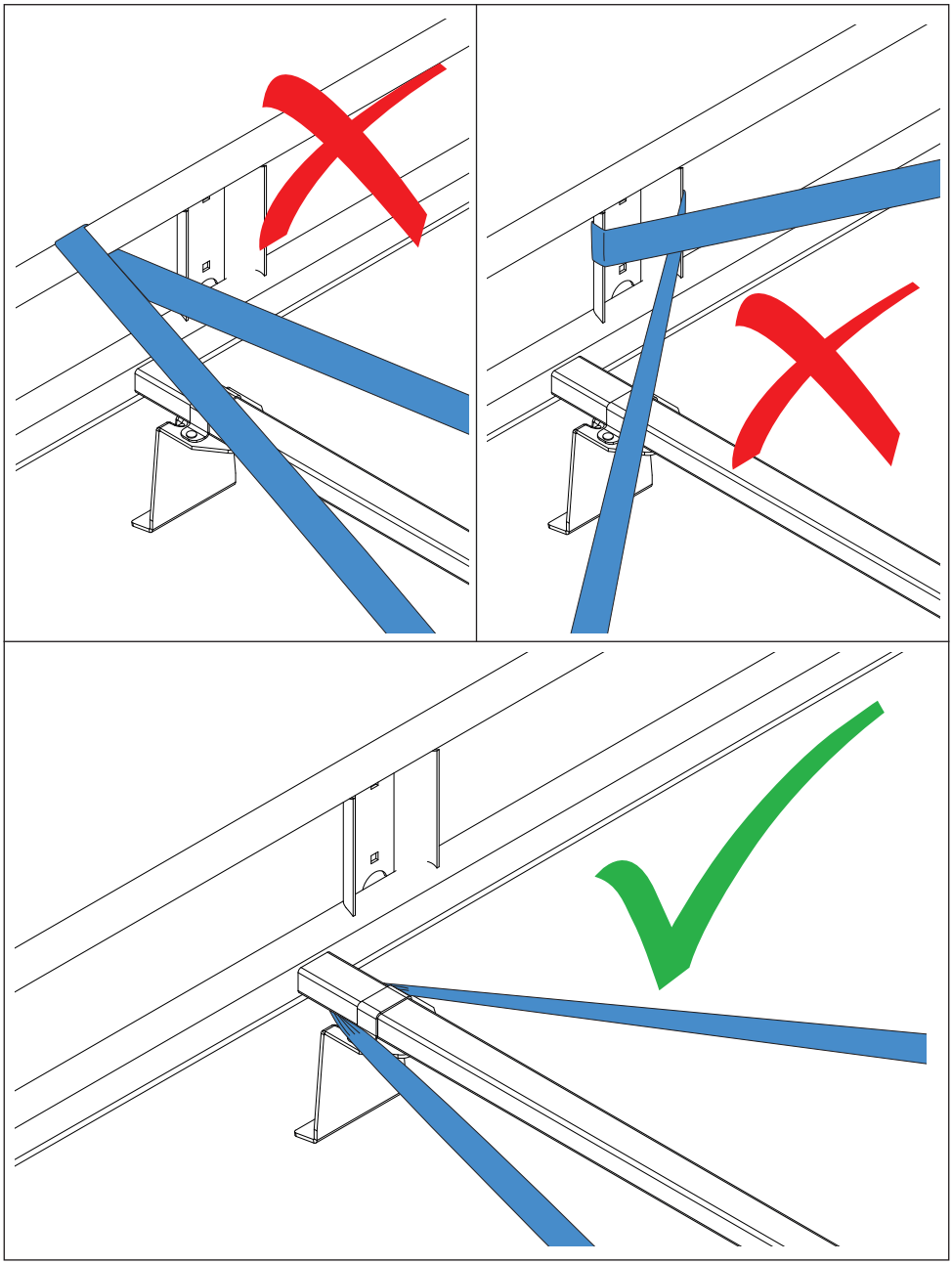
14.