913-506

Lv7 2021-r3

Modelo-model:

Evo Rack Pro P30-140

Lote-Lot-Lot-Lot:

02-21

Peso-Weight-Poids-Gewicht:

40,50 kg

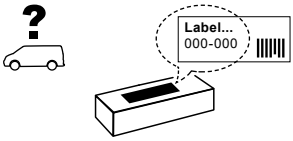

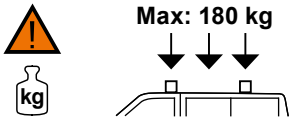

CEE - EEC type approval:

E9 26 R- 03 3024

CITY CRASH ✓

CRUZBER SA
ES-A14018311
P.I. Las Salinas II
14960 - Rute - Spain
www.cruzber.com

E	**Instrucción de montaje** ¡Leer primero!	Portaequipajes
GB	**Assembly instructions** Read first!	Roof racks
F	**Instruction de montage** Lire en premier!	Galeries
D	**Montageanleitung** Zuerst lesen!	Dachgepäckträger
PT	**Instruções de montagem** Ler primeiro!	Porta bagagens
PL	**Instrukcja montażu** Najpierw przeczytaj!	Bagażnik dachowy
CZ	**Montážní návod** Čtěte pozorně!	Strešní nosiče
HU	**Szerelési Utasítás** Először olvasd el!	Csomagtartó
RO	**Instructiuni de montaj** Intai cititi!	Krovni nosač
HR	**Detaljne upute** Prvo procitati!	Portbagaj
GR	**Διαβάστε προσεκτικά τις** Οδηγίες Συναρμολόγησης!	Μπάρες Οροφής
TR	**Öncelikle montaj:** Talimatlarını okuyunuz!	Taşıyıcı sistem
RU	**Инструкции по монтажу** Сначала прочитайте!	Багажники на крышу
I	**Istruzioni di montaggio** Leggere per primo!	Portabagagli
NL	**Montagehandleiding** Eerst lezen!	Imperiaal
SLO	**Navodila za sestavljanje** Preberite!	Strešne košare

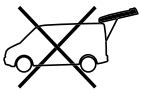

No compatible con portón trasero
Pas compatible avec hayon
Not suitable for vans with tailgate
Nicht verwendbar bei Fahrzeugen mit Heckklappe.

1.

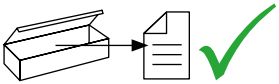

E	Contenido embalaje: ¡Verificar!
GB	Package content: Check!
F	Contenu d'emballage: Vérifier!
D	Packungsinhalt: Überprüfen!
PT	Contéudo embalagem: Verificar!
PL	Zawartość opakowania: sprawdź!
CZ	Obsah balení: Zkontrolujte!
HU	Csomag tartalma: Ellenőrizd!
RO	Pachetul contine: Verificati!
HR	Sadrzaj paketa: Provjeri!
GR	Ελέγξτε το περιεχόμενο: του πακέτου!
TR	Paket içeriğini: Control ediniz!
RU	Содержание упаковки: Проверьте!
I	Contenuto della confezione: Controllare!
NL	Pakket inhoud: Controleer!
SLO	Vsebina paketa: Preverite!

x 1

x 1

x 1

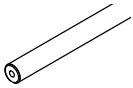

(821-154) 140 cm

x 1

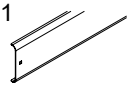

(716-373) 140 cm

x 1

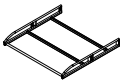

(739-802D)

x 1

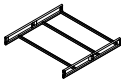

(739-802T)

x 8

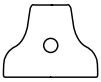

(813-063)

x 6

1x (805-151)
1x (805-153)
1x (805-174)
2x (855-217)
1x (855-150)

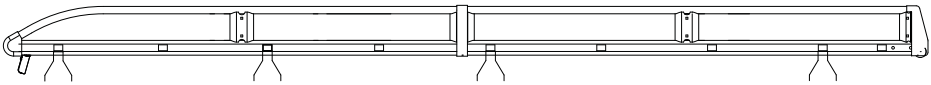

2.

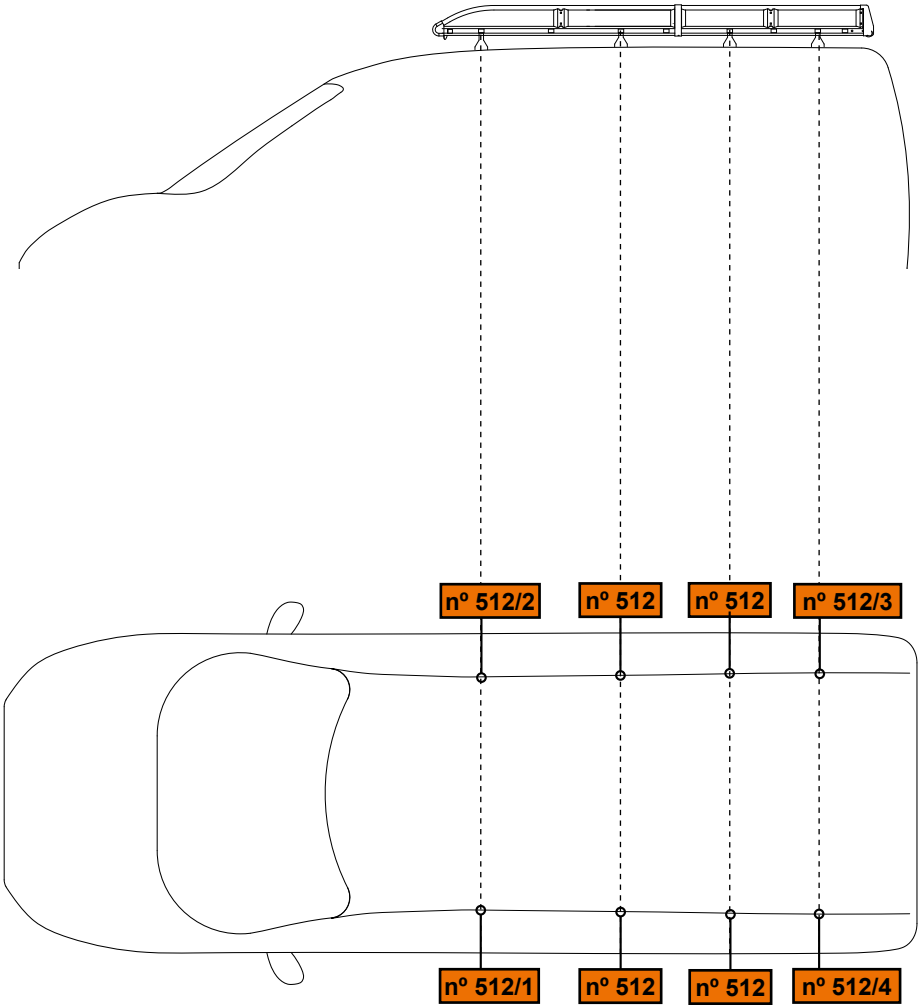

3.

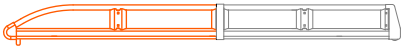

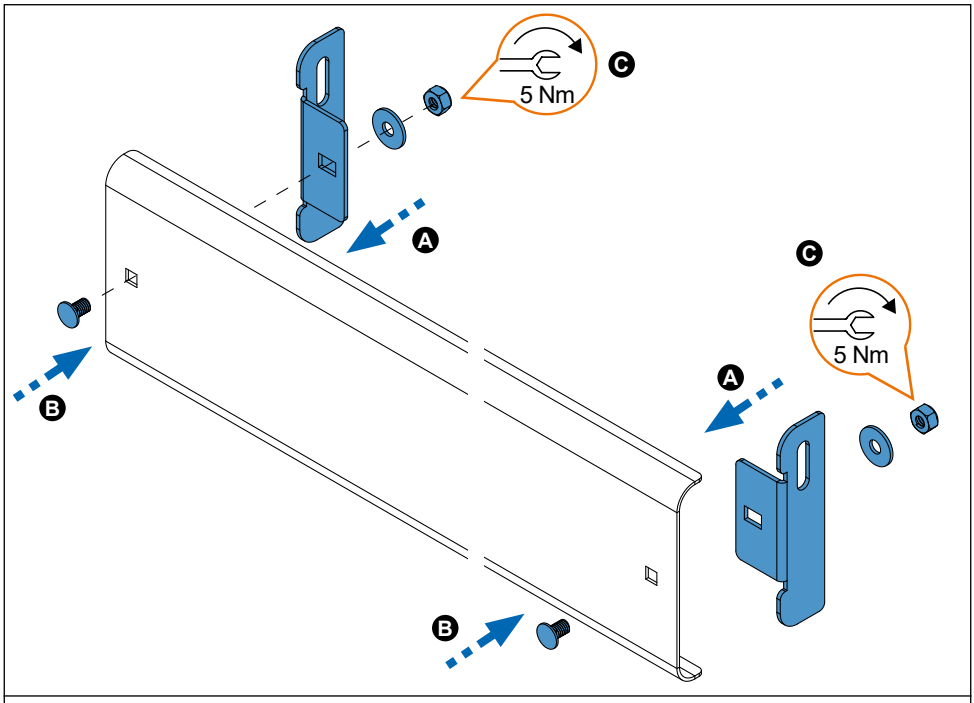

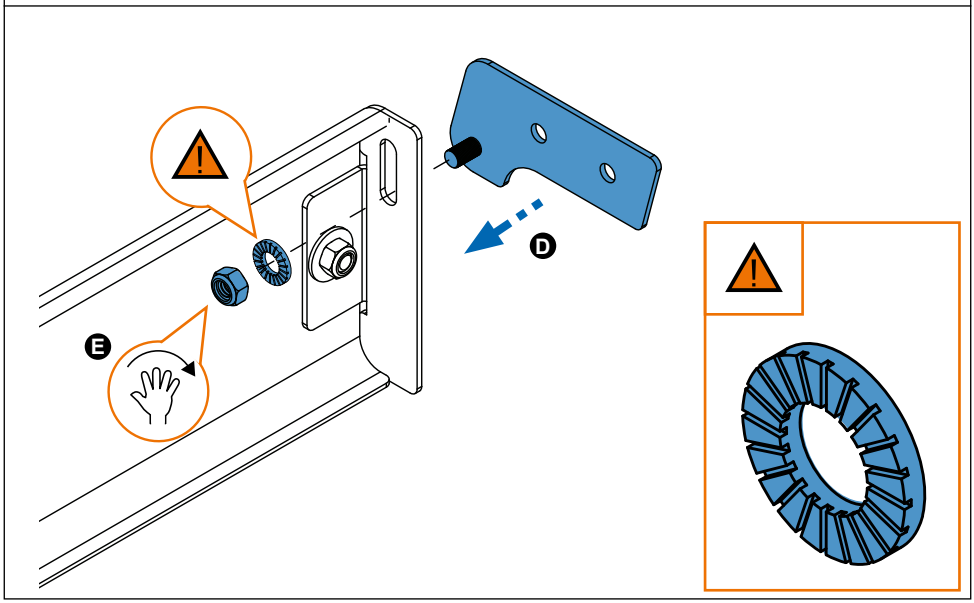

4.

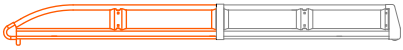

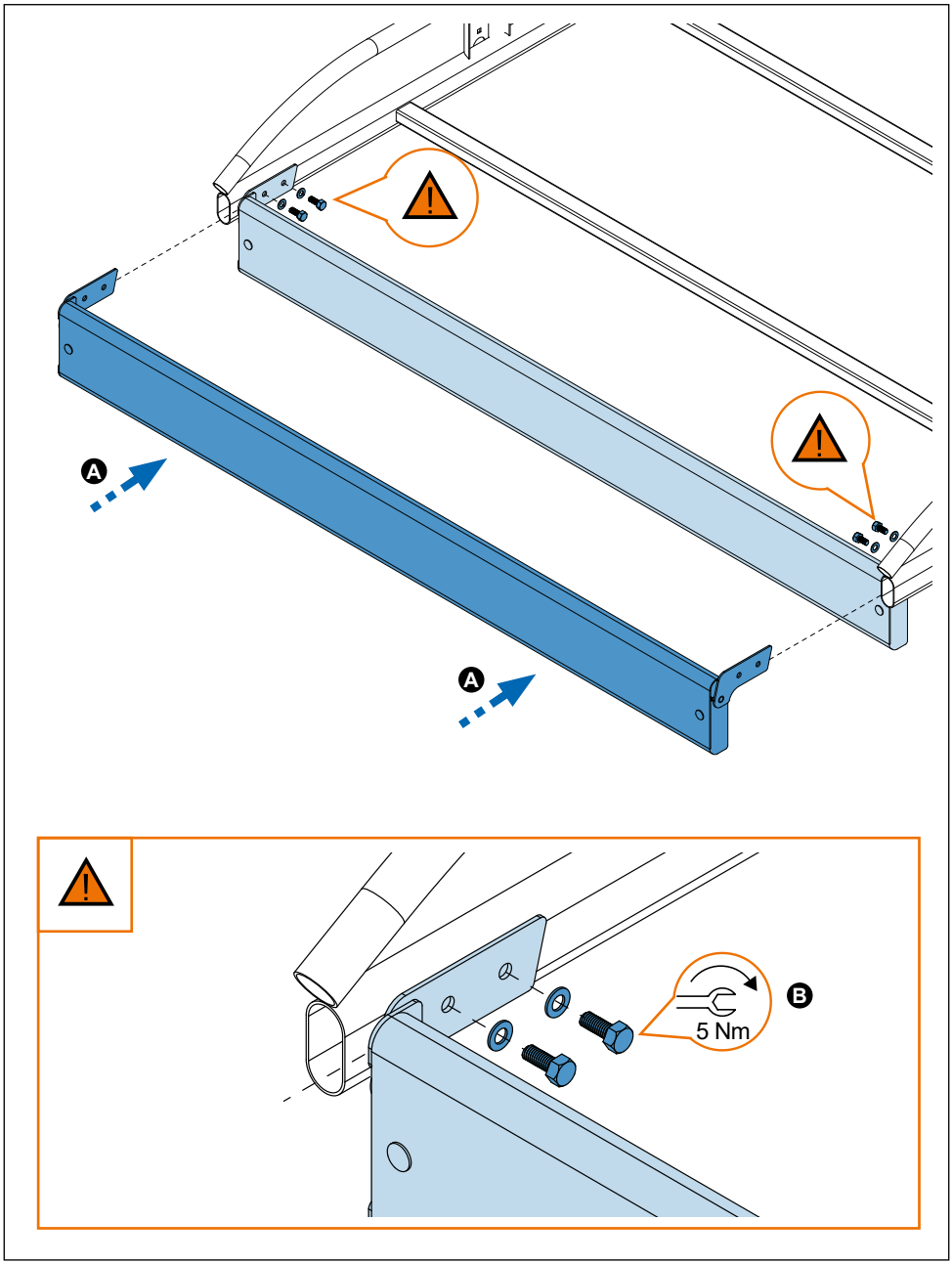

5.

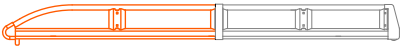

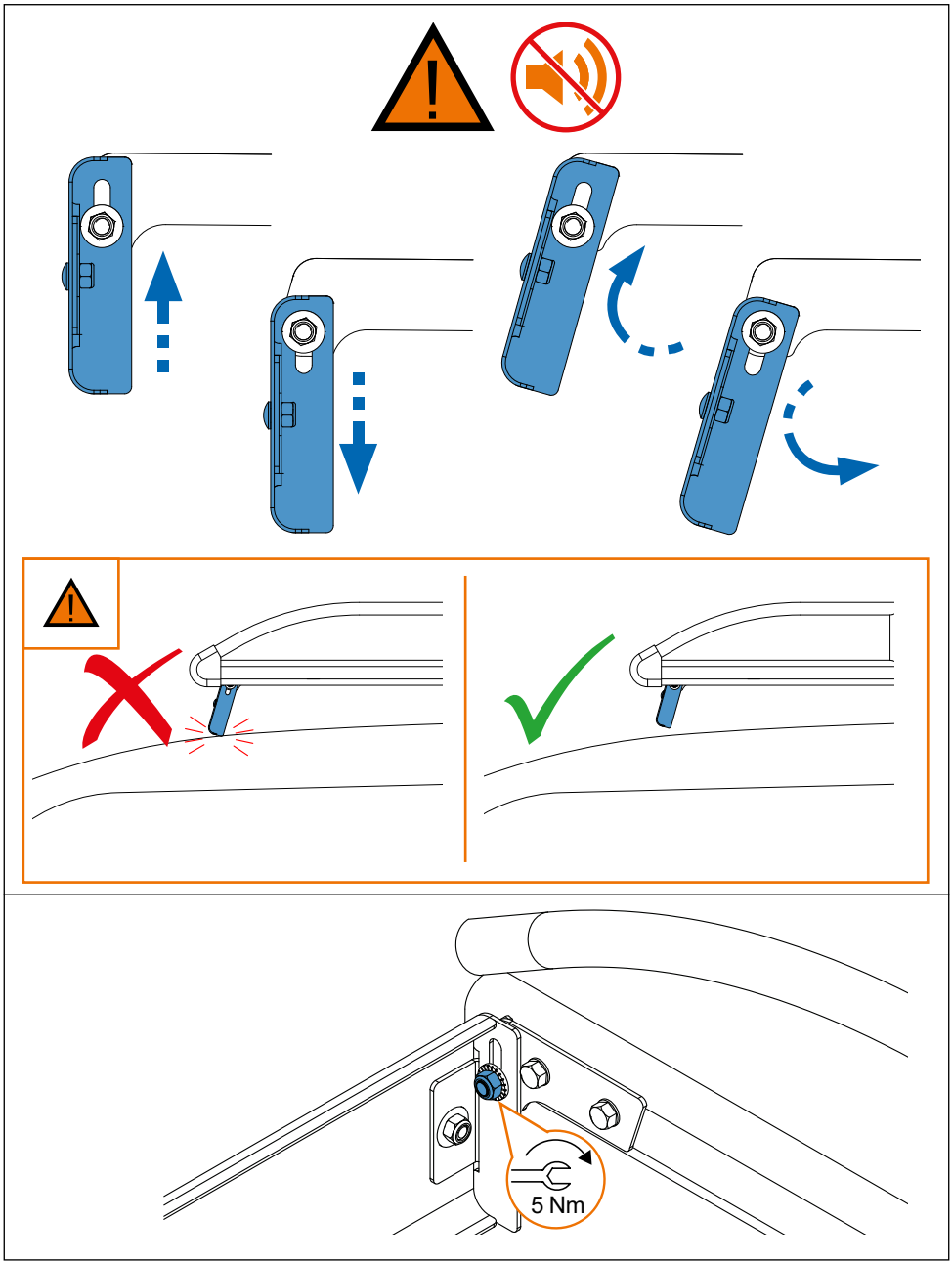

6.

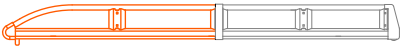

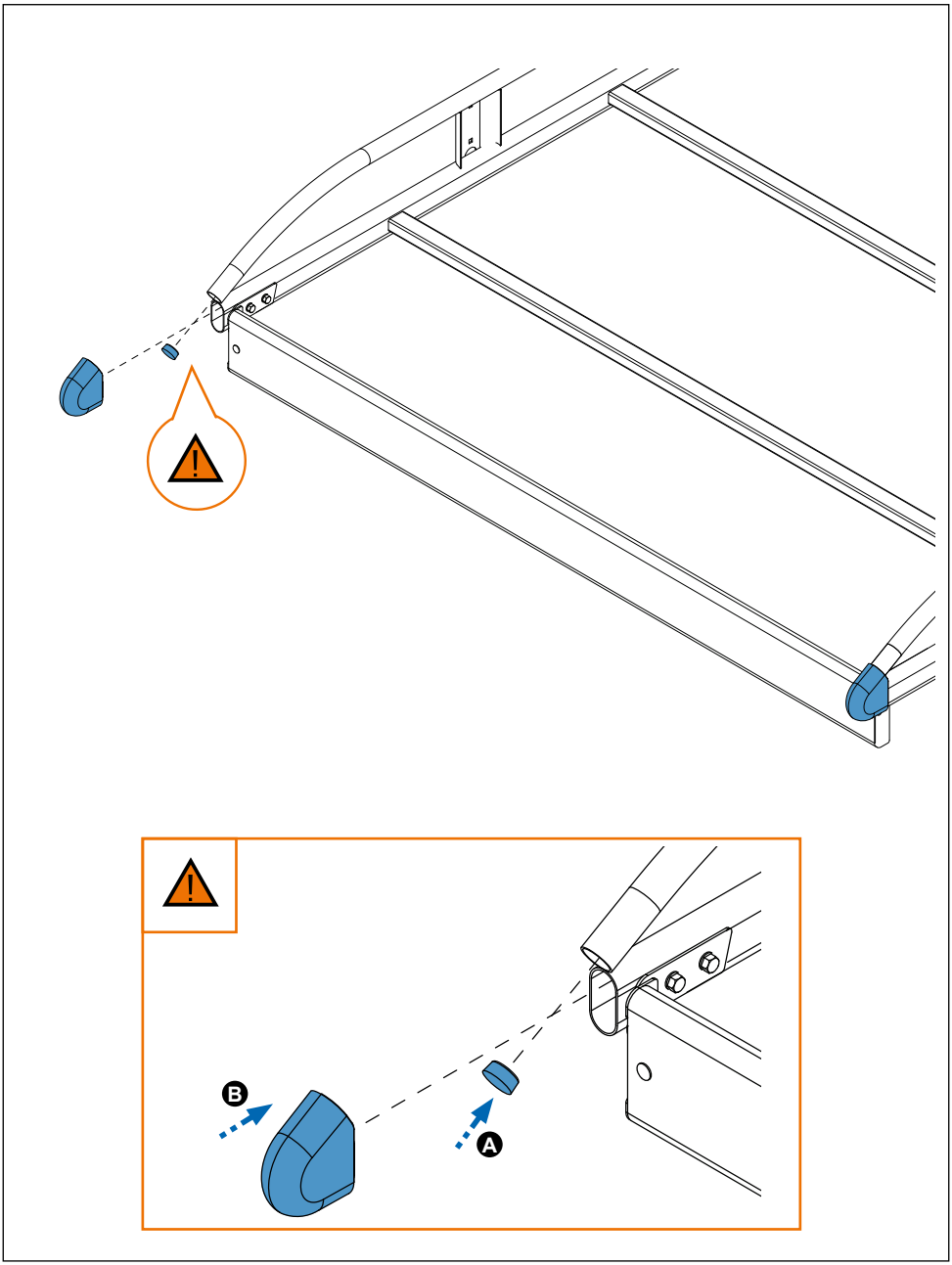

7.

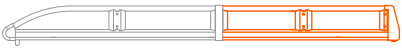

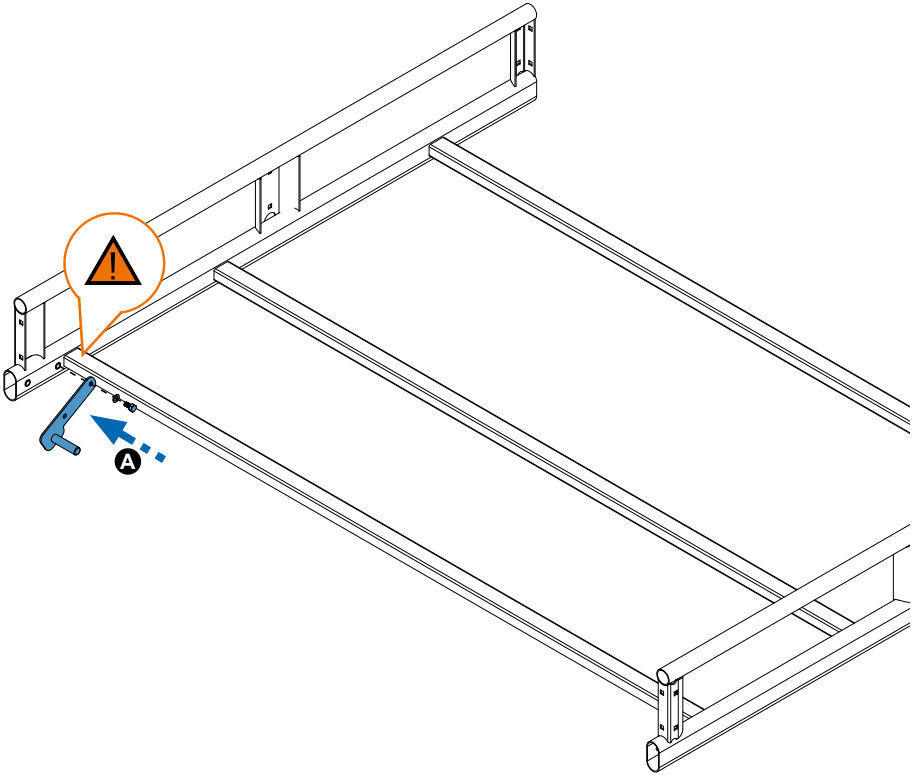

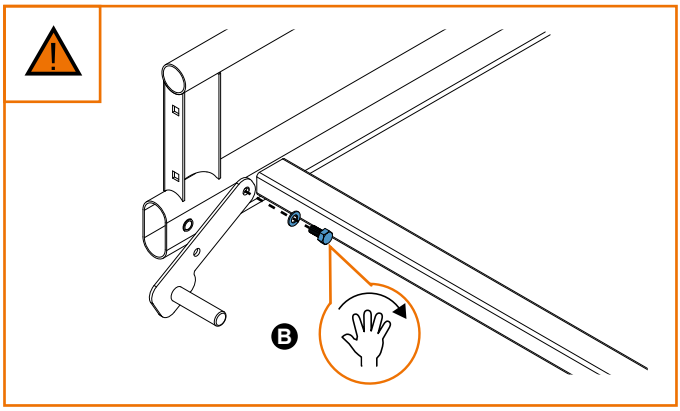

8.

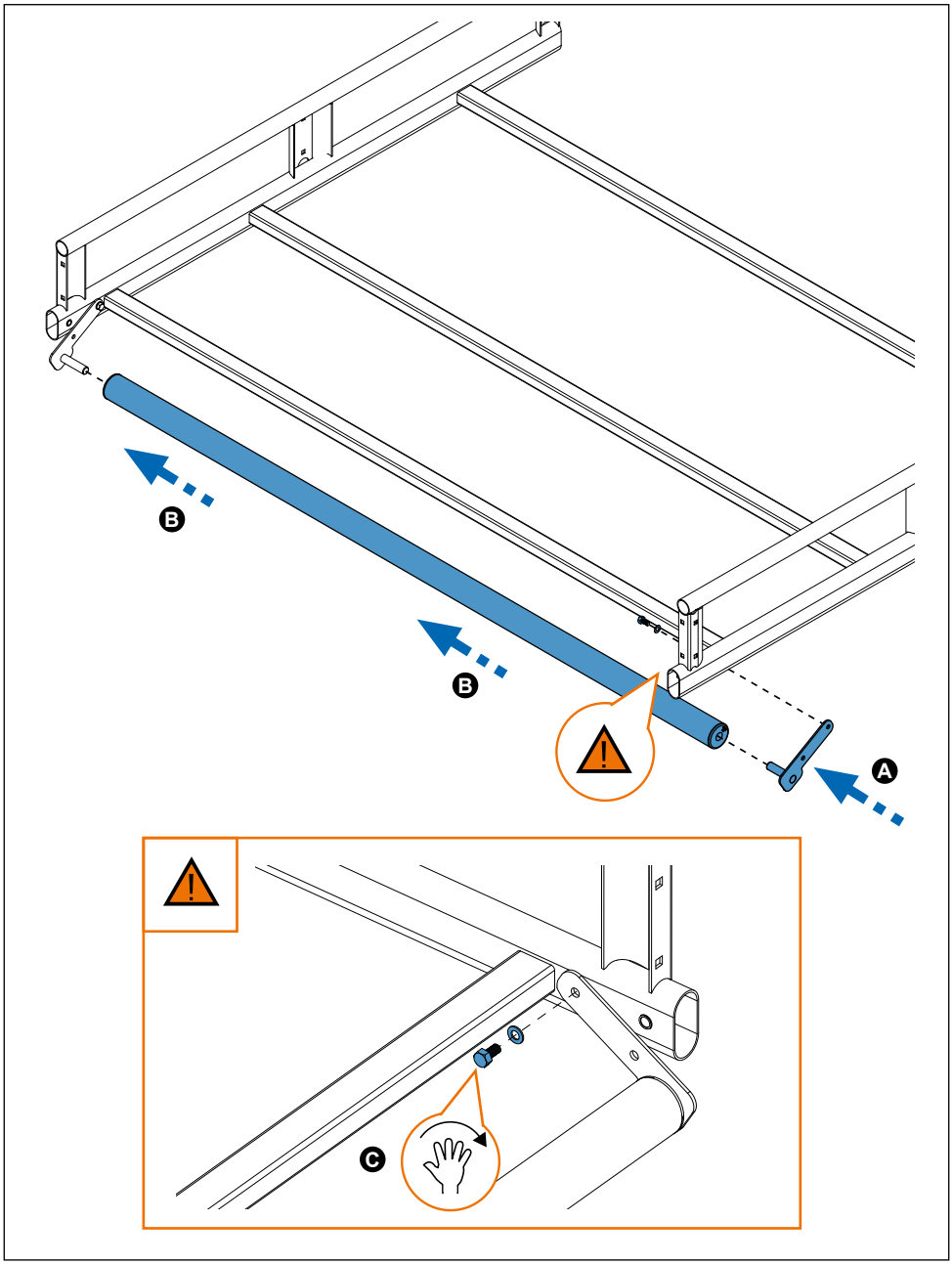

9.

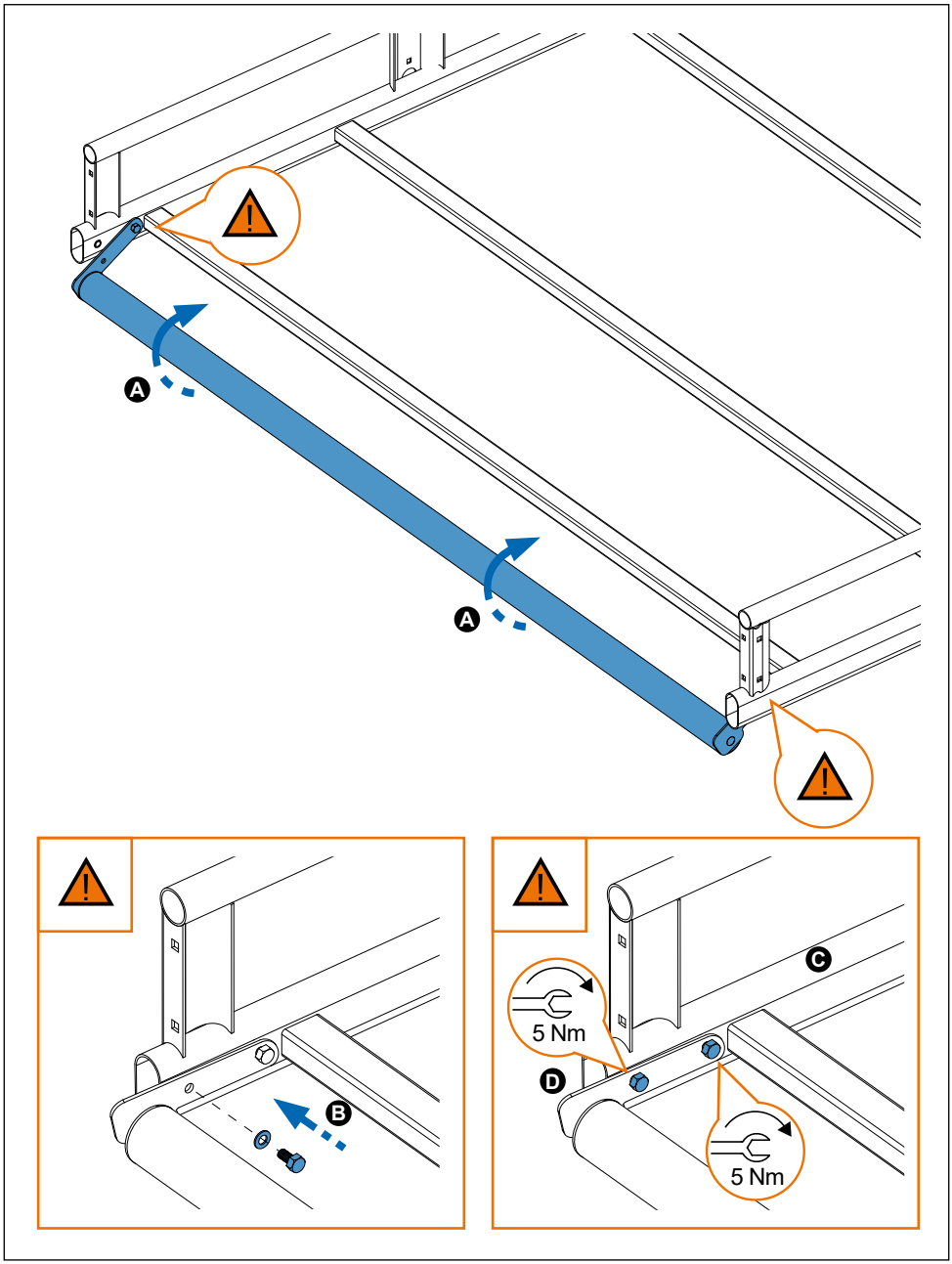

10.

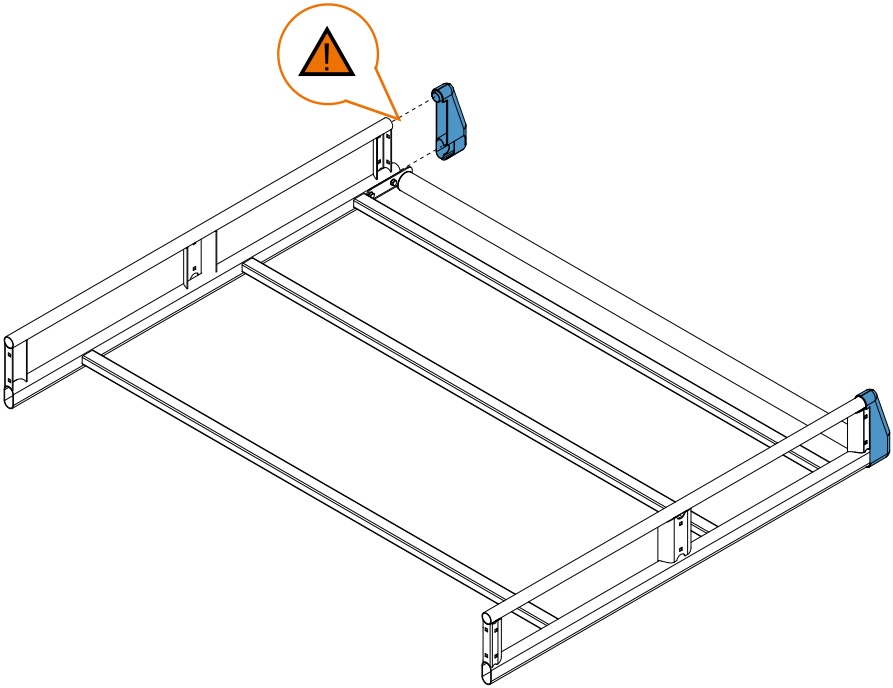

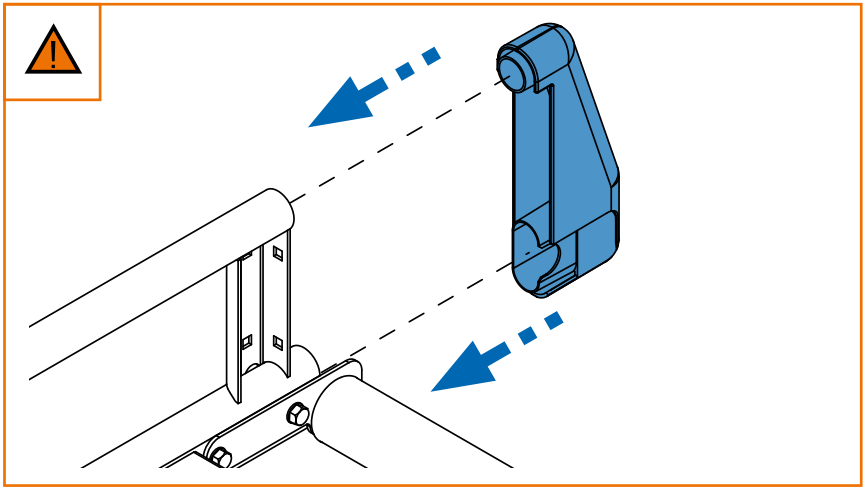

11.

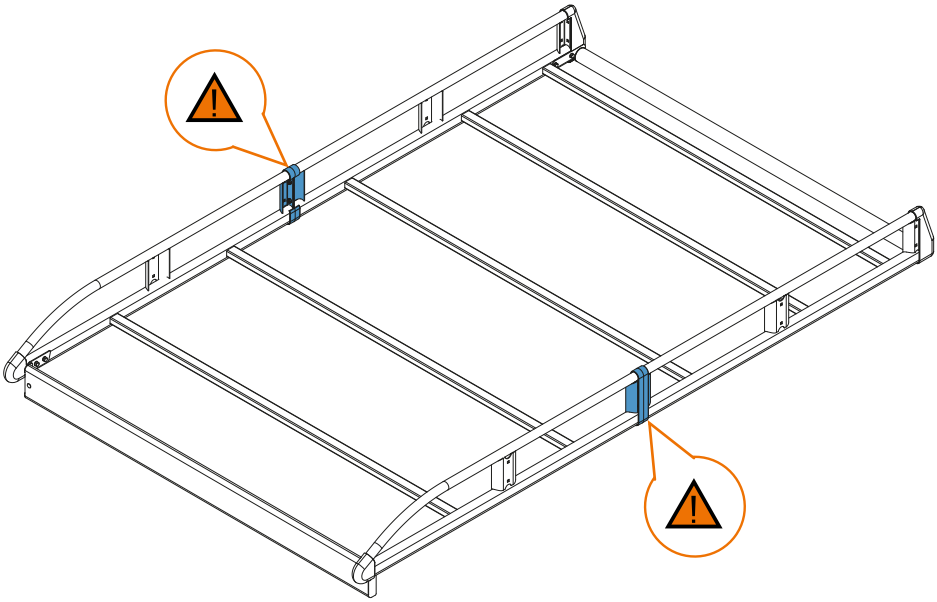

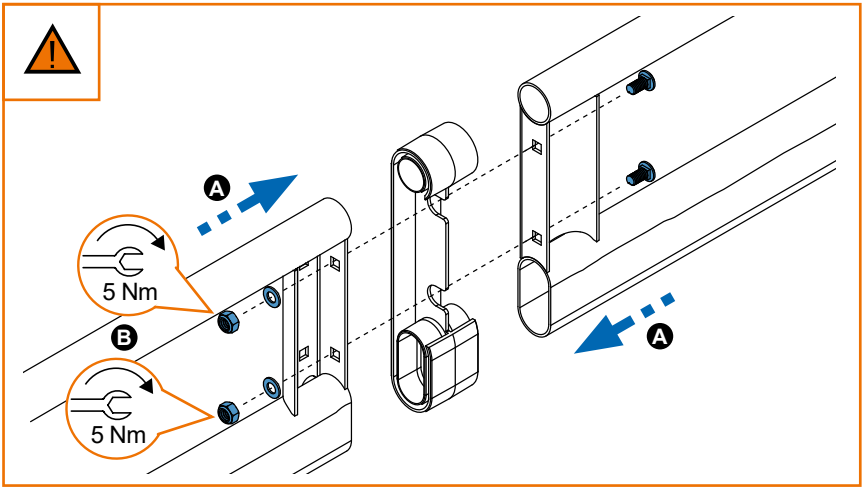

12.

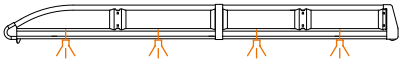

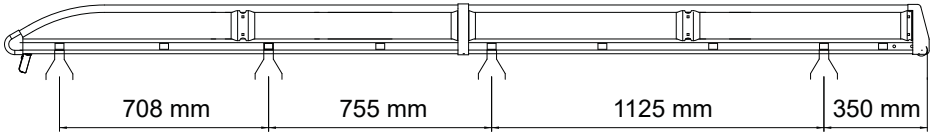

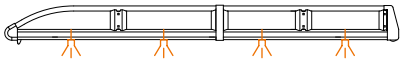

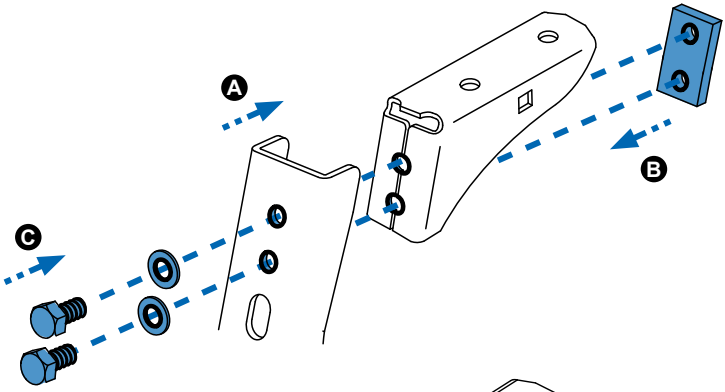

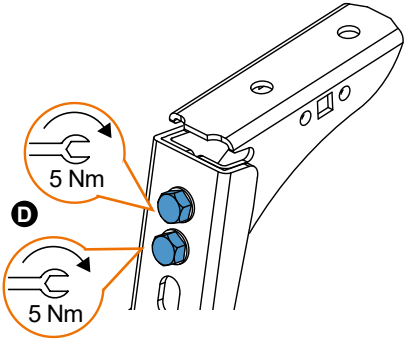

13.

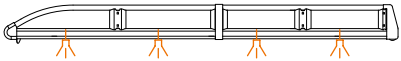

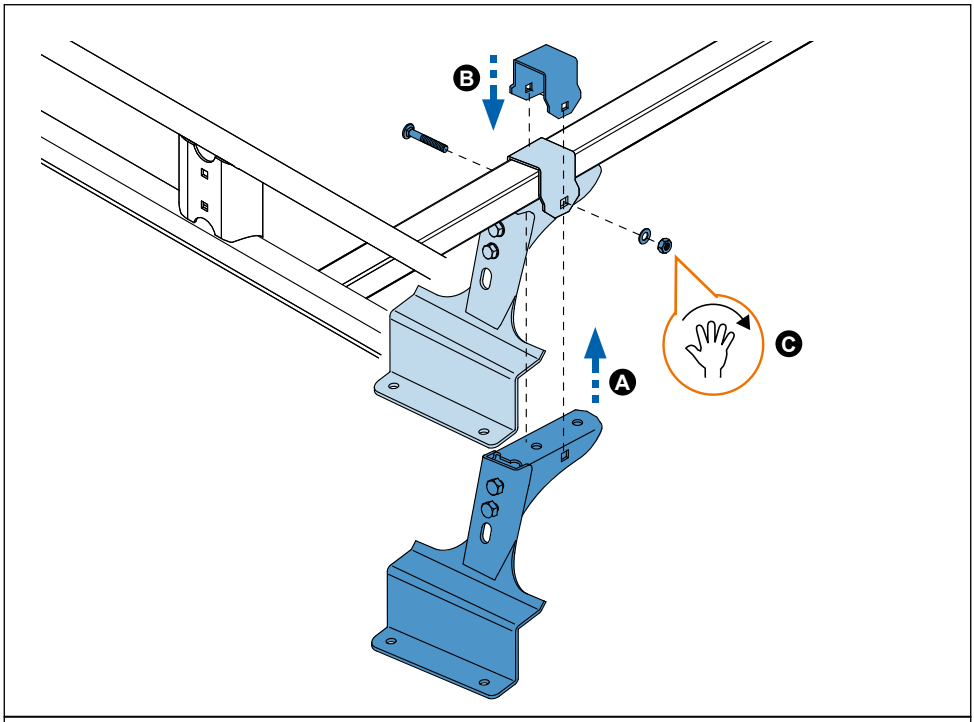

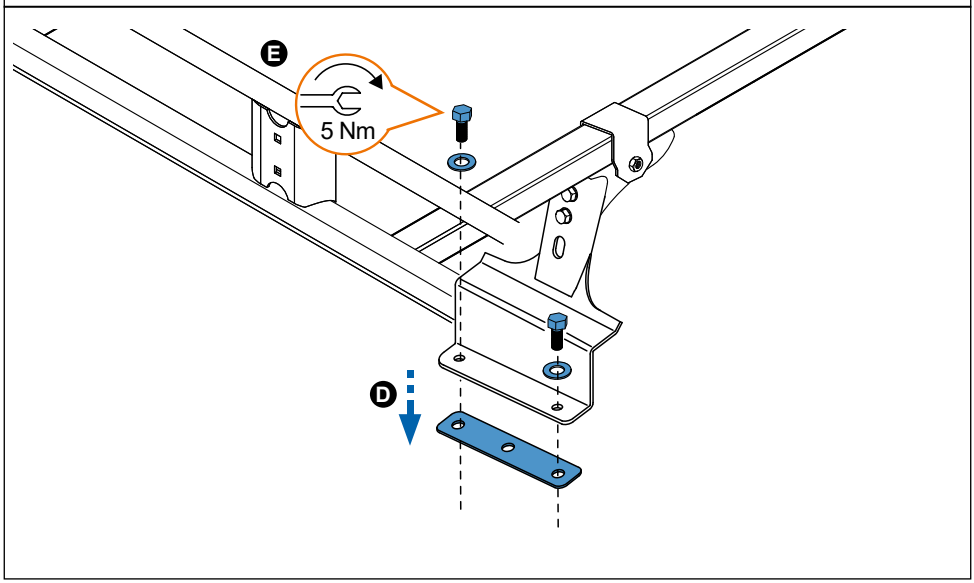
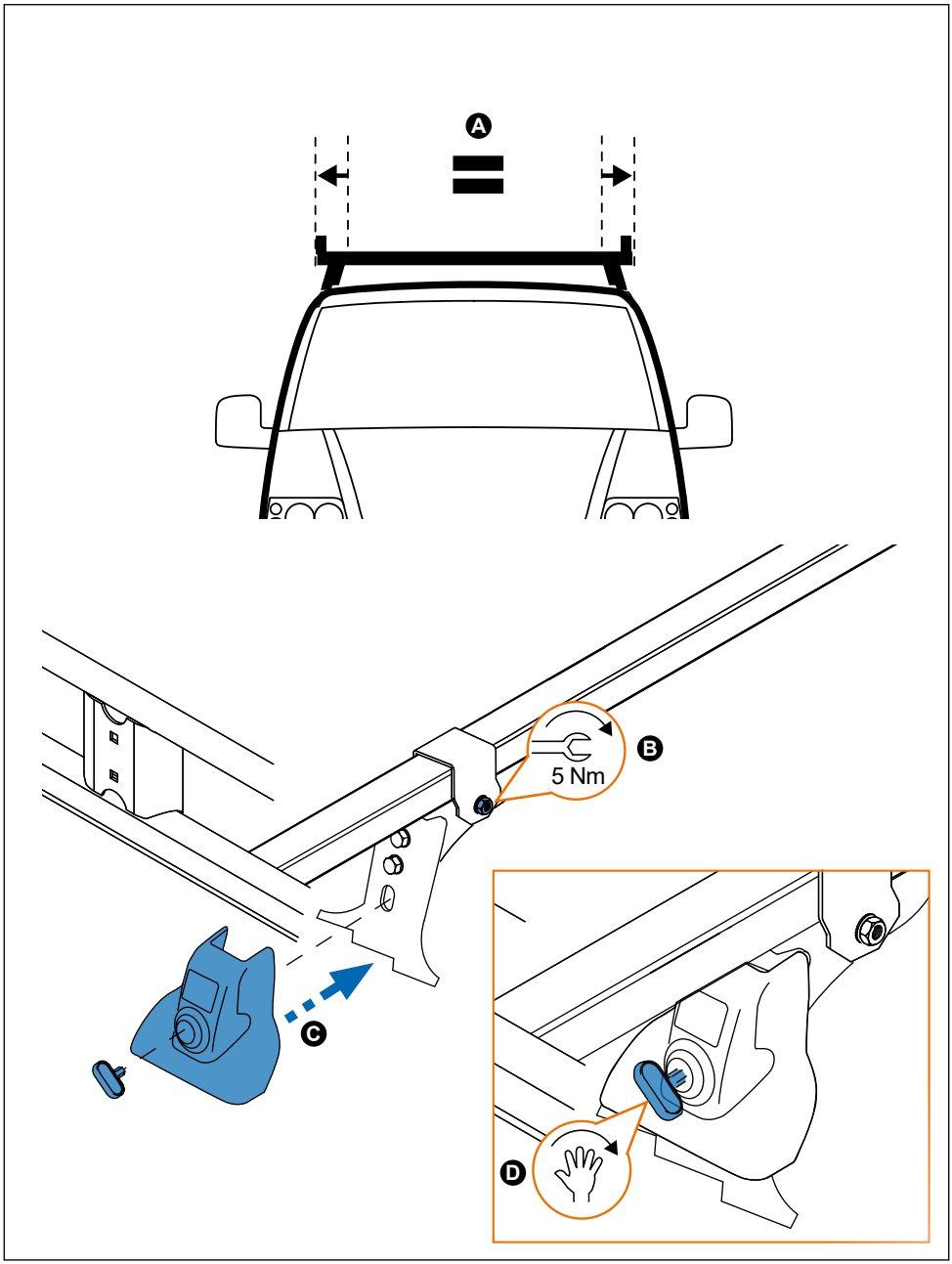
14.