Cruzber S.A., ES-A14018311
P.I. Las Salinas II, E-14960 Rute
www.cruzber.com

Código Code Code Kode	**922-427** **Lv 7 2015 - r 9**
Modelo Model Modèle Modell	**Cruz Cargo SPro**
Lote Lot Lot Lot	**03 -11**
Peso Weight Poids Gewicht	**6,44 kg**

Código Homologación ECE R 26.03
R 26.03 ECE Type Approval Number

E9 26 R- 03 3022

TÜV SÜD GS geprüfte Sicherheit

CITY CRASH (✓)
Accor ding to ISO/ P AS 11154:2006

E	**Instrucción de montaje** ¡Leer primero!	Barras de acero
GB	**Assembly instructions** Read first!	Steel bars
F	**Instruction de montage** Lire en premier!	Barres d'acier
D	**Montageanleitung** Zuerst lesen!	Stahldachträger
PT	**Instruções de montagem** Ler primeiro!	Barras d'aço
PL	**Instrukcja montażu** Najpierw przeczytaj!	Belki stalowe
CZ	**Montážní návod** Čtěte pozorně!	Ocelové střešní nosiče
HU	**Szerelési Utasítás** Először olvasd el!	Acél rudak
RO	**Instructiuni de montaj** Intai cititi!	Čelične šipke
HR	**Detaljne upute** Prvo procitati!	Bare din otel
GR	**Διαβάστε προσεκτικά τις** Οδηγίες Συναρμολόγησης!	Μπάρες Σιδερέ
TR	**Öncelikle montaj:** Talimatlarını okuyunuz!	Çelik barlar
RU	**Инструкции по монтажу** Сначала прочитайте!	Стальные поперечины
IT	**Istruzioni di montaggio** Leggere per primo!	Barre d'acciaio
NL	**Montagehandleiding** Eerst lezen!	Stalen dakdragers
SLO	**Navodila za sestavljanje** Preberite!	Jeklene prečke

E	**Contenido embalaje:** ¡Verificar!
GB	**Package content:** Check!
F	**Contenu d'emballage:** Vérifier!
D	**Packungsinhalt:** Überprüfen!
PT	**Contéudo embalagem:** Verificar!
PL	**Zawartość opakowania:** sprawdź!
CZ	**Obsah balení:** Zkontrolujte!
HU	**Csomag tartalma:** Ellenőrizd!
RO	**Pachetul contine:** Verificati!
HR	**Sadrzaj paketa:** Provjeri!
GR	**Ελέγξτε το περιεχόμενο:** του πακέτου!
TR	**Paket içeriğini:** Control ediniz!
RU	**Содержание упаковки:** Проверьте!
IT	**Contenuto della confezione:** Controllare!
NL	**Pakket inhoud:** Controleer!
SLO	**Vsebina paketa:** Preverite!

x 1	x 1	x 2 (823-323) 120 cm	x 4 1x (704-1177) 1x (704-1178) 1x (704-1179) 1x (704-1180)
x 4 (813-002)	x 2 (825-214) 95 cm	x 1 Bolsa Bag (810-045)	x 4 (815-300)
x 4 2x (012-060) 2x (012-100)			

Código
Code
Code
Kode

922-427

Lv 7 2015 - r 9

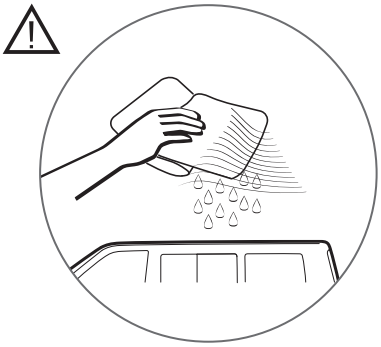

1

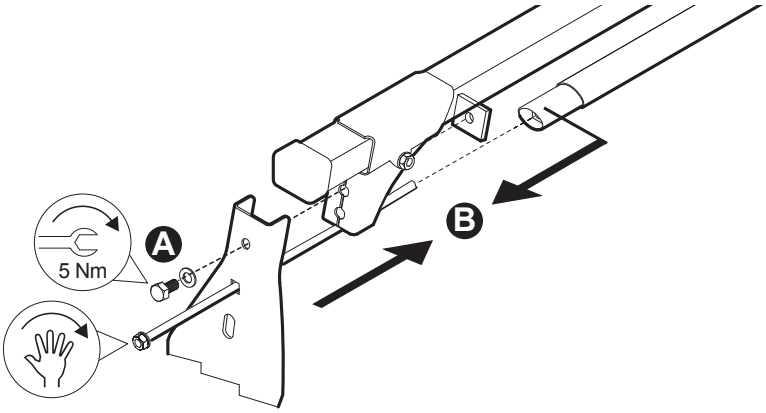

2

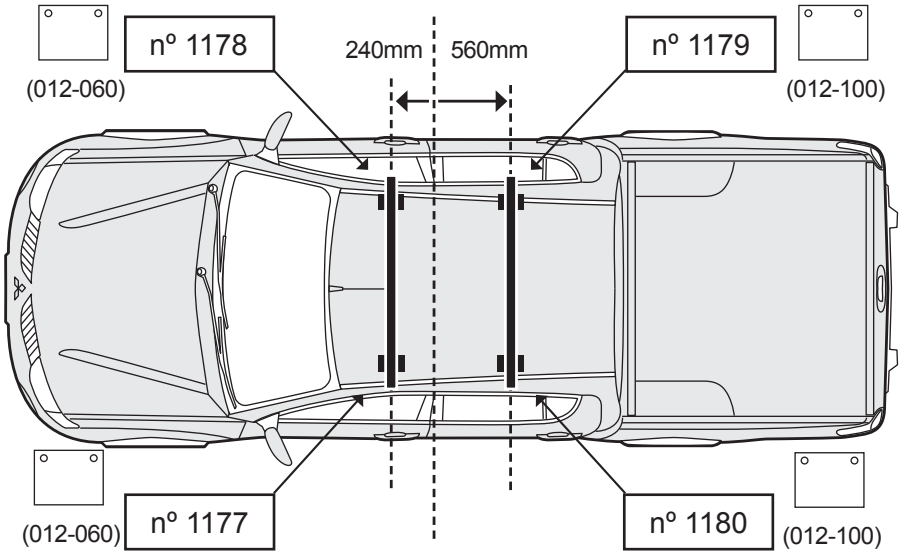
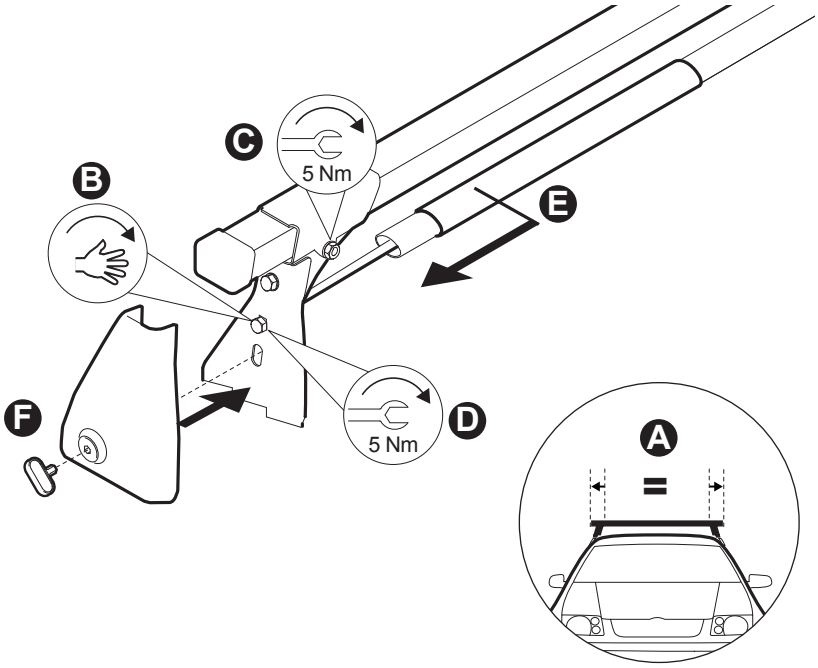
3