Cruzber S.A., ES-A14018311
P.I. Las Salinas II, E-14960 Rute
www.cruzber.com

Código Code Code Kode	**924-102**
	Lv 7 2016 - r 7
Modelo Model Modèle Modell	**Alu-Cargo**
Lote Lot Lot Lot	**09 -14**
Peso Weight Poids Gewicht	**4,55 kg**

Código Homologación CEE
EEC Type Approval Number

E9 26 R- 03 3022

CITY CRASH
Accor ding to ISO/ P AS 11154:2006

E	**Instrucción de montaje** ¡Leer primero!
GB	**Assembly instructions** Read first!
F	**Instruction de montage** Lire en premier!
D	**Montageanleitung** Zuerst lesen!
PT	**Instruções de montagem** Ler primeiro!
PL	**Instrukcja montażu** Najpierw przeczytaj!
CZ	**Montážní návod** Čtěte pozorně!
HU	**Szerelési Utasítás** Először olvasd el!
RO	**Instructiuni de montaj** Intai cititi!
HR	**Detaljne upute** Prvo procitati!
GR	**Διαβάστε προσεκτικά τις** Οδηγίες Συναρμολόγησης!
TR	**Öncelikle montaj:** Talimatlarını okuyunuz!
RU	**Инструкции по монтажу** Сначала прочитайте!
IT	**Istruzioni di montaggio** Leggere per primo!
NL	**Montagehandleiding** Eerst lezen!
SLO	**Navodila za sestavljanje** Preberite!

Barras de aluminio
Aluminium bars
Barres d'aluminium
Aluminiumdachträger
Barras d'alumínio
Belki aluminiowe
Hliníková sada tyčí
Aluminium rudak
Alumnijske šipke
Bare din aluminiu
Μπάρες Αλουμινίου
Alüminyum barlar
Алюминиевые поперечины
Barre di alluminio
Aluminium dakdragers
Aluminijske prečke

E	**Contenido embalaje:** ¡Verificar!
GB	**Package content:** Check!
F	**Contenu d'emballage:** Vérifier!
D	**Packungsinhalt:** Überprüfen!
PT	**Contéudo embalagem:** Verificar!
PL	**Zawartość opakowania:** sprawdź!
CZ	**Obsah balení:** Zkontrolujte!
HU	**Csomag tartalma:** Ellenőrizd!
RO	**Pachetul contine:** Verificati!
HR	**Sadrzaj paketa:** Provjeri!
GR	**Ελέγξτε το περιεχόμενο:** του πακέτου!
TR	**Paket içeriğini:** Control ediniz!
RU	**Содержание упаковки:** Проверьте!
IT	**Contenuto della confezione:** Controllare!
NL	**Pakket inhoud:** Controleer!
SLO	**Vsebina paketa:** Preverite!

x 1	x 1	x 2	x 3
		(824-006) 108 cm	2x (012-151) 1x (012-152)
x 8	x 4	x 1	x 4
4x (704-1287) 4x (704-1288)	(813-002)	Bag (810-052)	(815-300)

Código
Code
Code
Kode

924-102

Lv 7 2016 - r 7

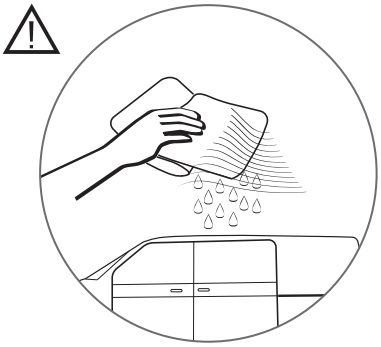

1

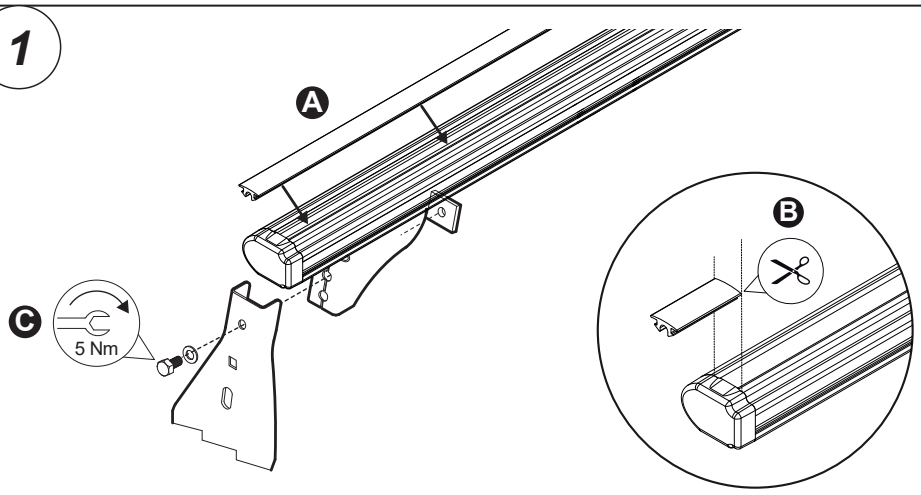

2

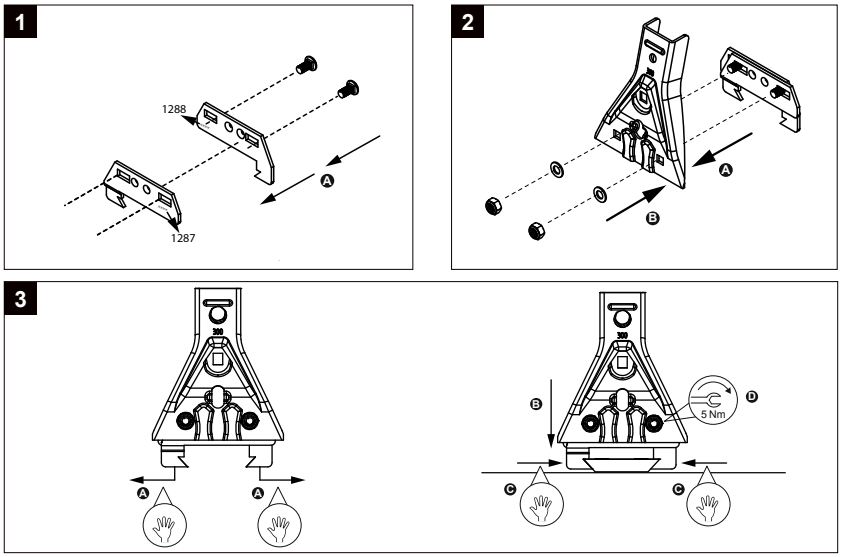

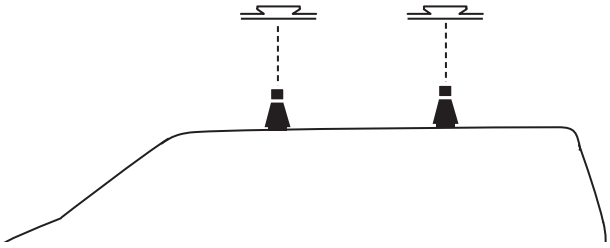
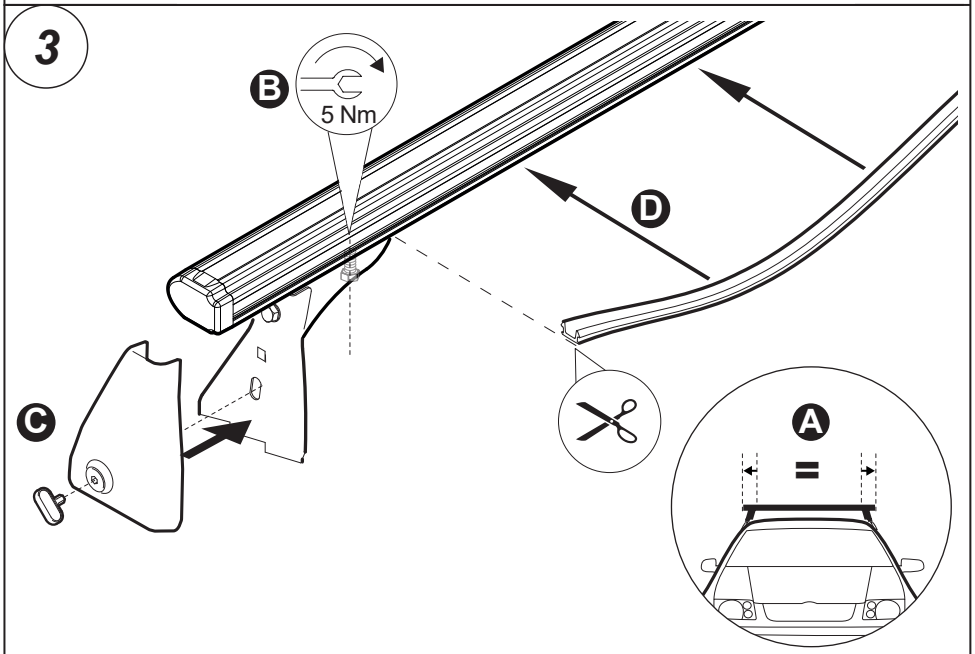
3