Cruzber S.A., ES-A14018311
P.I. Las Salinas II, E-14960 Rute
www.cruzber.com

E	**Instrucción de montaje** ¡Leer primero!	Portaequipajes
GB	**Assembly instructions** Read first!	Roof racks
F	**Instruction de montage** Lire en premier!	Galeries
D	**Montageanleitung** Zuerst lesen!	Dachgepäckträger
PT	**Instruções de montagem** Ler primeiro!	Porta bagagens
PL	**Instrukcja montażu** Najpierw przeczytaj!	Bagażnik dachowy
CZ	**Montážní návod** Čtěte pozorně!	Střešní nosiče
HU	**Szerelési Utasítás** Először olvasd el!	Csomagtartó
RO	**Instructiuni de montaj** Intai cititi!	Krovni nosač
HR	**Detaljne upute** Prvo procitati!	Portbagaj
GR	**Διαβάστε προσεκτικά τις** Οδηγίες Συναρμολόγησης!	Μπάρες Οροφής
TR	**Öncelikle montaj:** Talimatlarını okuyunuz!	Taşıyıcı sistem
RU	**Инструкции по монтажу** Сначала прочитайте!	Багажники на крышу
IT	**Istruzioni di montaggio** Leggere per primo!	Portabagagli
NL	**Montagehandleiding** Eerst lezen!	Imperiaal
SLO	**Navodila za sestavljanje** Preberite!	Strešne košare

Código / Code / Code / Kode **907- 202**

Lv 7 2016 - r 10

Modelo / Model / Modèle / Modell **Serie N+**

N 17 - 120

Lote / Lot / Lot / Lot **04 -14**

Peso / Weight / Poids / Gewicht **17,67 kg**

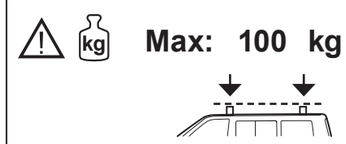

Código Homologación ECE R 26.03
R 26.03 ECE Type Approval Number

E9 26 R- 03 **3024**

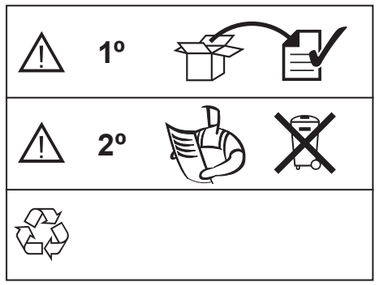

x 1	x 1	x 2 (738-170) 170 cm	x 7 (827-120) 120 cm
x 2 (827-320) 120 cm	x 1 (716-292) 120 cm	x 2 Bag 1x (805-108) 1x (855-031)	x 4 (813-061)

E	**Contenido embalaje:** ¡Verificar!
GB	**Package content:** Check!
F	**Contenu d'emballage:** Vérifier!
D	**Packungsinhalt:** Überprüfen!
PT	**Contéudo embalagem:** Verificar!
PL	**Zawartość opakowania:** sprawdź!
CZ	**Obsah balení:** Zkontrolujte!
HU	**Csomag tartalma:** Ellenőrizd!
RO	**Pachetul contine:** Verificati!
HR	**Sadrzaj paketa:** Provjeri!
GR	**Ελέγξτε το περιεχόμενο:** του πακέτου!
TR	**Paket içeriğini:** Control ediniz!
RU	**Содержание упаковки:** Проверьте!
IT	**Contenuto della confezione:** Controllare!
NL	**Pakket inhoud:** Controleer!
SLO	**Vsebina paketa:** Preverite!

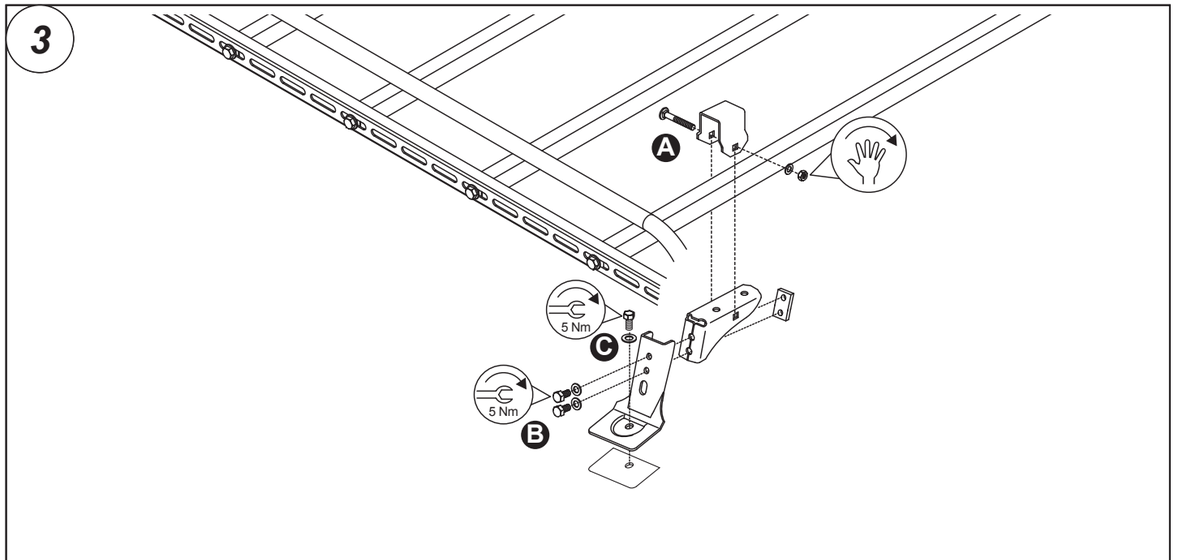

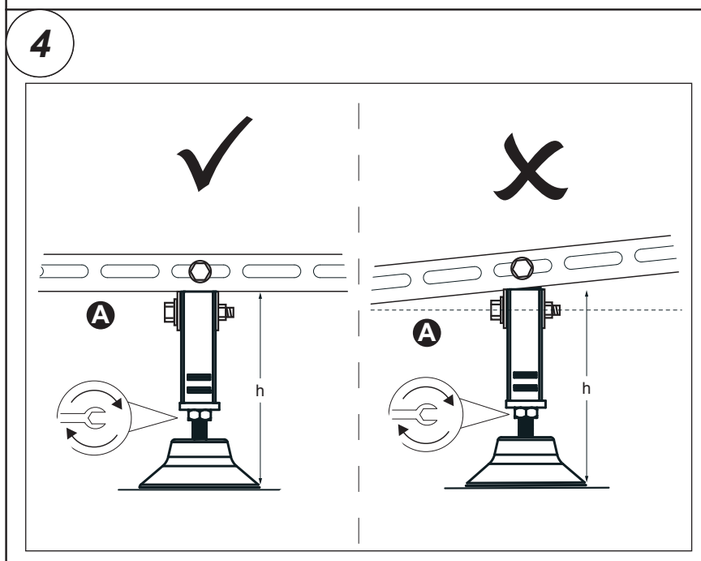

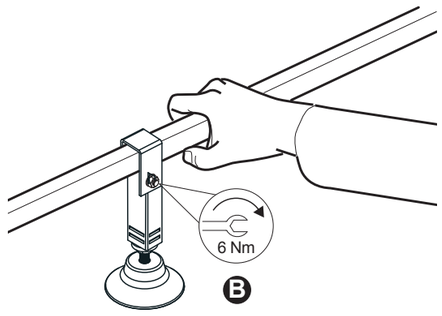

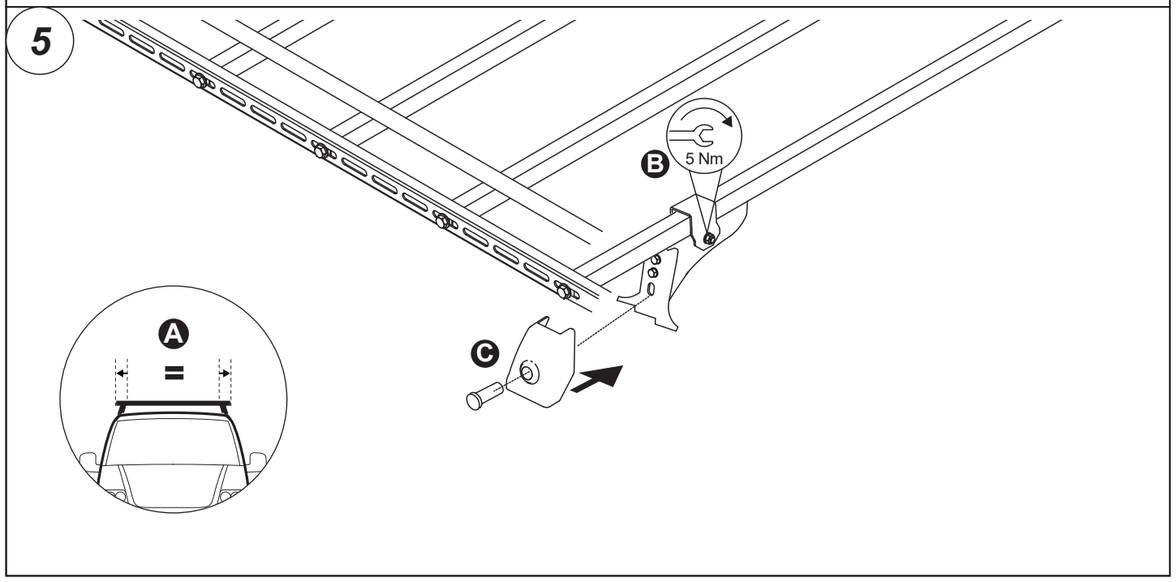

Código
Code
Code
Kode

907- 202

Lv 7 2016 - r 10

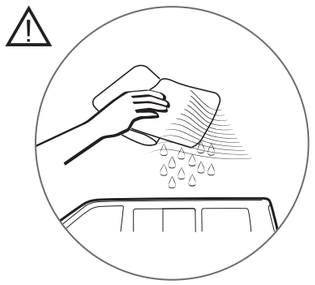

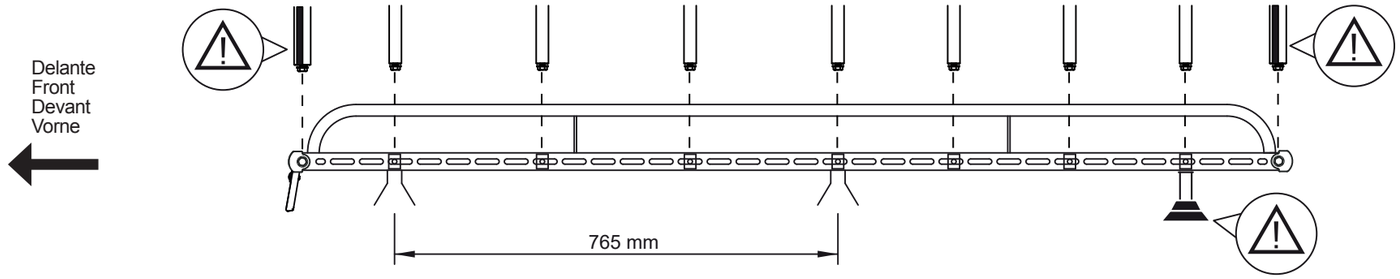

1

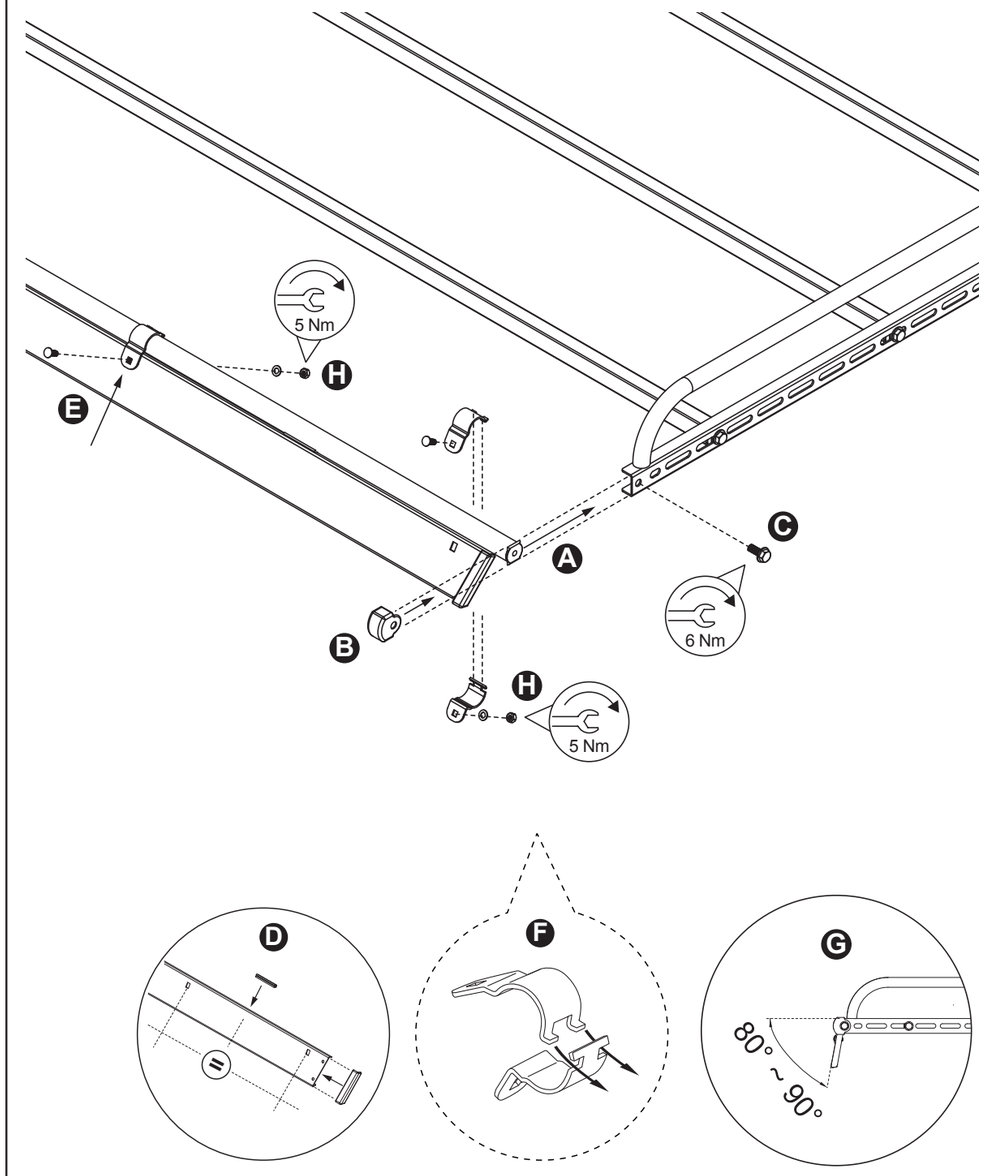
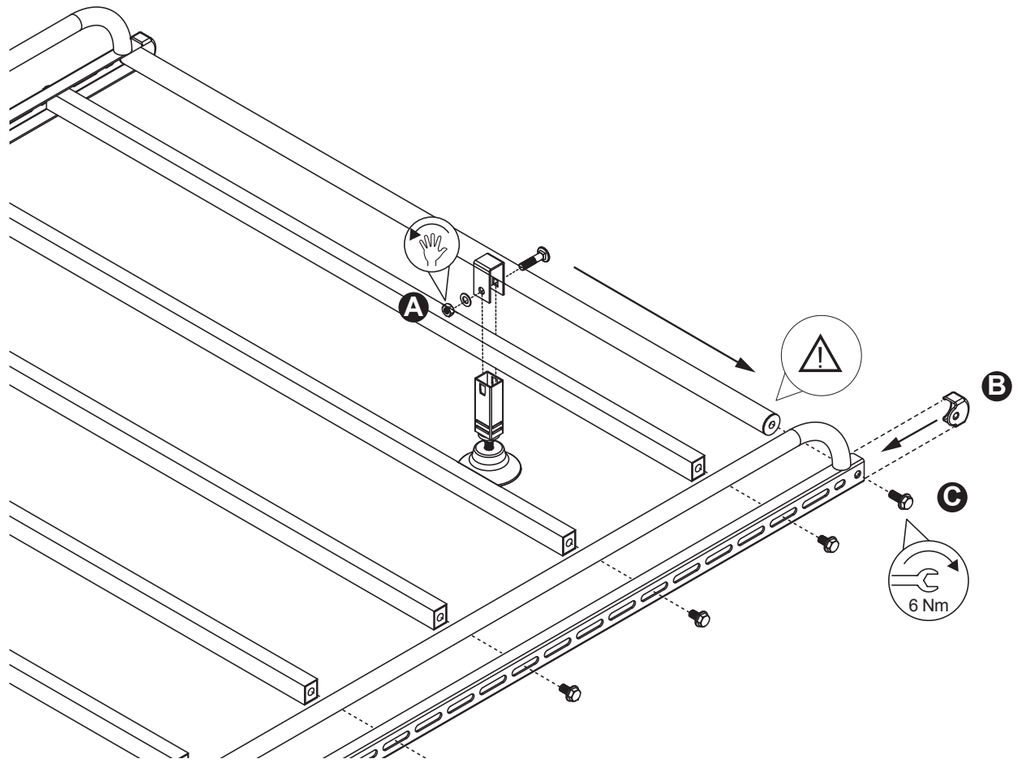
2