940-560

Lv7 2024-r1

Modelo-model:

CRUZ Stema 2

Lote-Lot-Lot-Lot:

01-24

Peso-Weight-Poids-Gewicht:

20,5 kg / 45,2 lbs

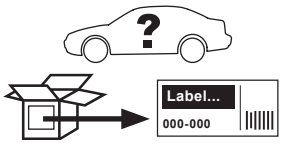

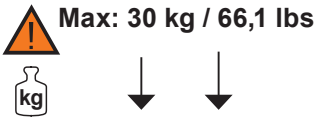

ES	**Instrucción de montaje** ¡Leer primero!	Portabicicletas
EN	**Assembly instructions** Read first!	Bike carrier
FR	**Instruction de montage** Lire en premier!	Porte-vélos
DE	**Montageanleitung** Zuerst lesen!	Fahrradträger
PT	**Instruções de montagem** Ler primeiro!	Porta-bicicletas
IT	**Istruzioni di montaggio** Leggere per primo!	Portabici
NL	**Montagehandleiding** Eerst lezen!	Fietsendragers
PL	**Instrukcja montażu** Najpierw przeczytaj!	Bagażnik na rowery
CZ	**Montážní návod** Čtěte pozorně!	Nosič bicyklov
HU	**Szerelési Utasítás** Először olvasd el!	Kerékpártartó
HR	**Detaljne upute** Prvo procitati!	Suport pentru bicicleta
RO	**Instructiuni de montaj** Intai cititi!	Biciklu nosač
RU	**Инструкции по монтажу** Сначала прочитайте!	Крепление для велосипедов
GR	**Διαβάστε προσεκτικά τις** Οδηγίες Συναρμολόγησης!	Μπάρα Ποδηλάτου
TR	**Öncelikle montaj:** Talimatlarını okuyunuz!	Bisiklet taşıyıcı
SI	**Navodila za sestavljanje** Preberite!	Strešni nosilec za kolesa

CRUZBER SAU
ES-A14018311
P.I. Las Salinas II
14960 - Rute - Spain
www.cruzber.com

1.

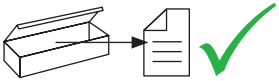

ES	Contenido embalaje: ¡Verificar!
EN	Package content: Check!
FR	Contenu d'emballage: Vérifier!
DE	Packungsinhalt: Überprüfen!
PT	Contéudo embalagem: Verificar!
IT	Contenuto della confezione: Controllare!
NL	Pakket inhoud: Controleer!
PL	Zawartość opakowania: sprawdź!
CZ	Obsah balení: Zkontrolujte!
HU	Csomag tartalma: Ellenőrizd!
HR	Sadrzaj paketa: Provjeri!
RO	Pachetul contine: Verificati!
RU	Содержание упаковки: Проверьте!
GR	Ελέγξτε το περιεχόμενο: του πακέτου!
TR	Paket içeriğini: Control ediniz!
SI	Vsebina paketa: Preverite!

x 1

x 1

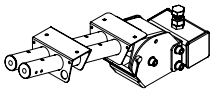

(837-020)

x 4

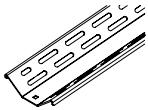

(712-354)

x 1

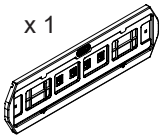

(813-015)

x 1

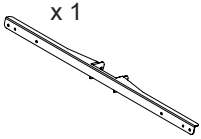

(712-355)

x 2

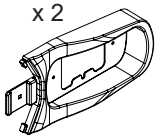

(012-344)

x 2

(837-023)

x 1

(050-214)

x 3

(857-034)
(857-035)
(857-040)

2.

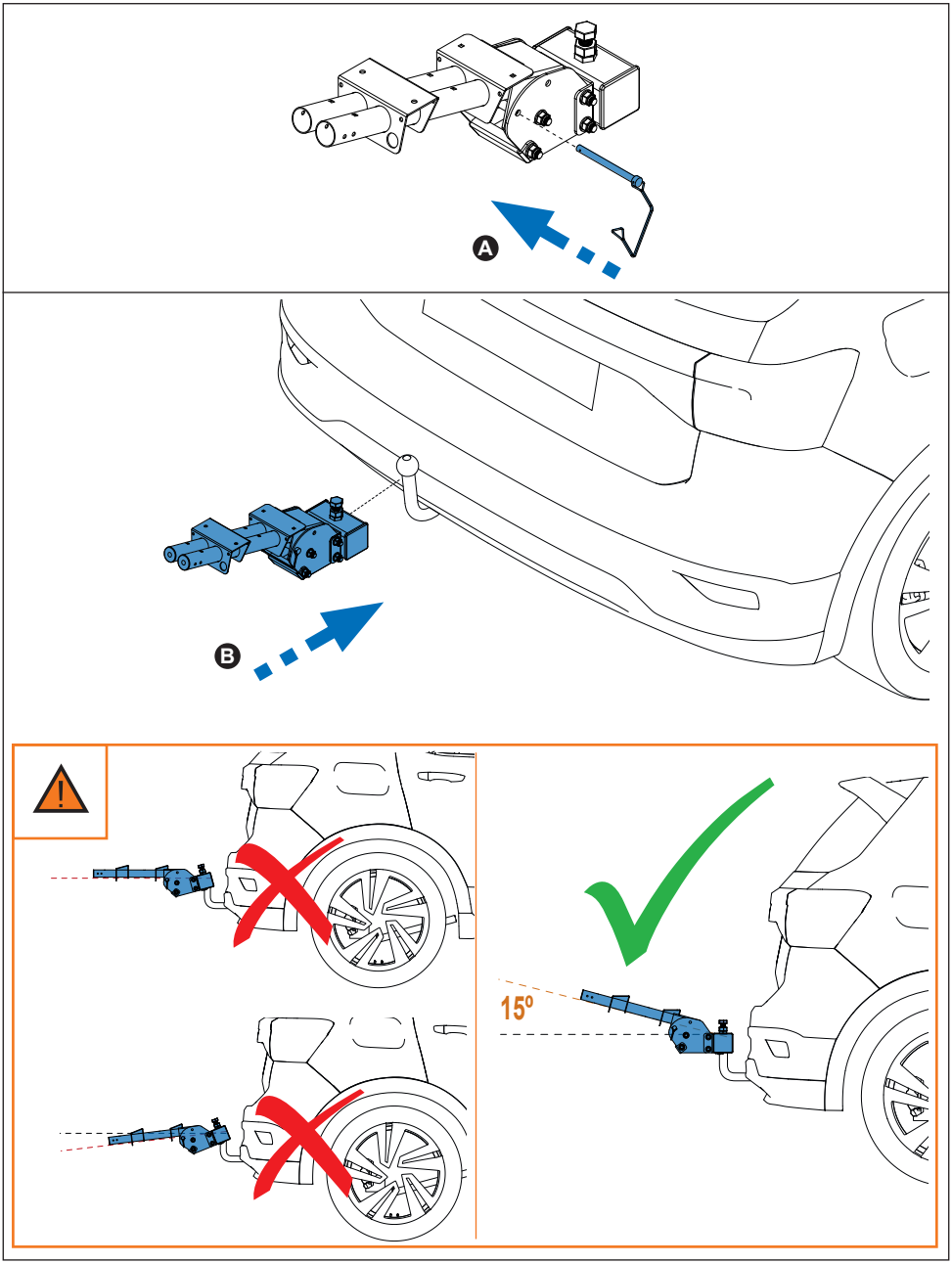

3.

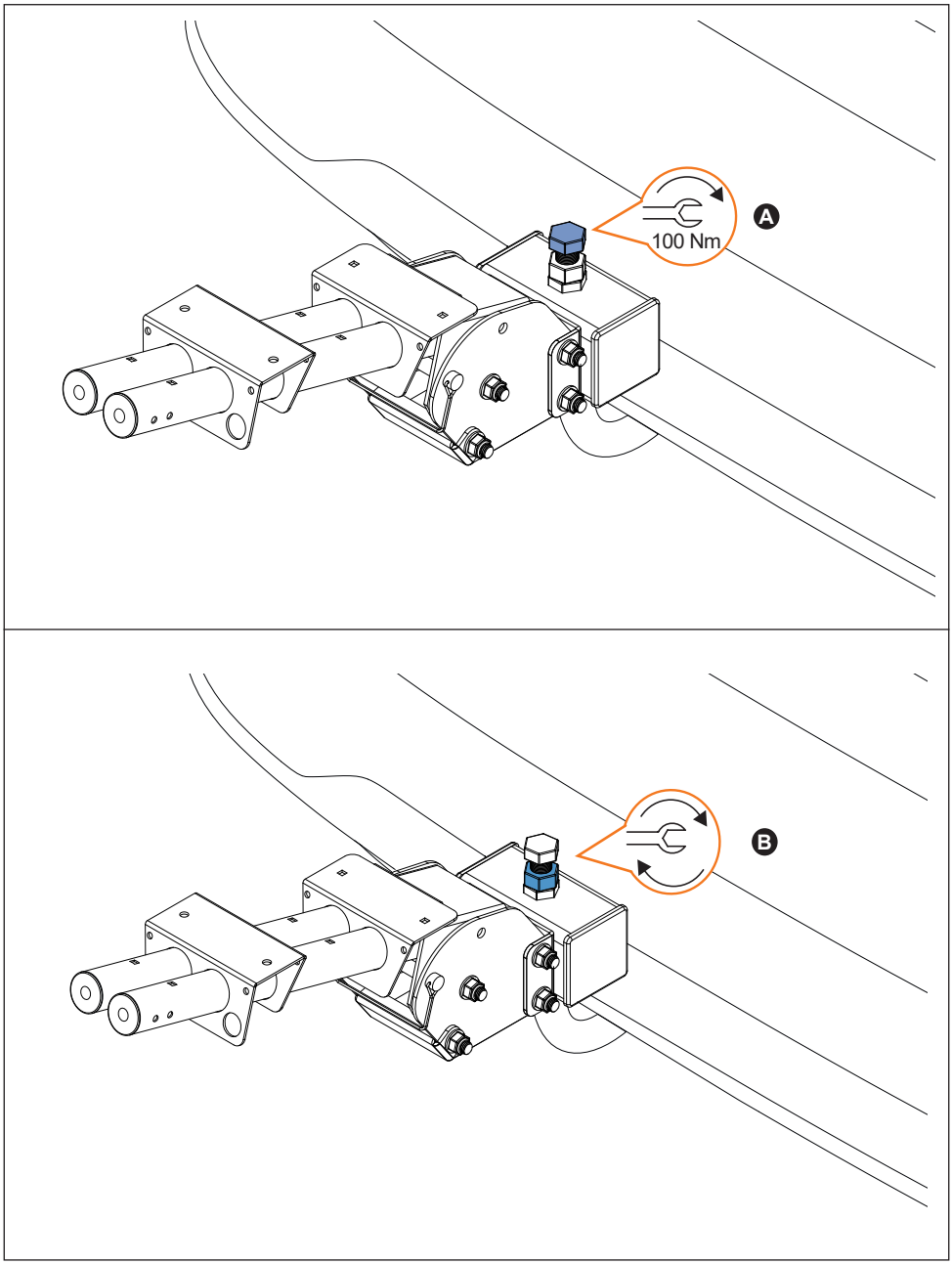

4.

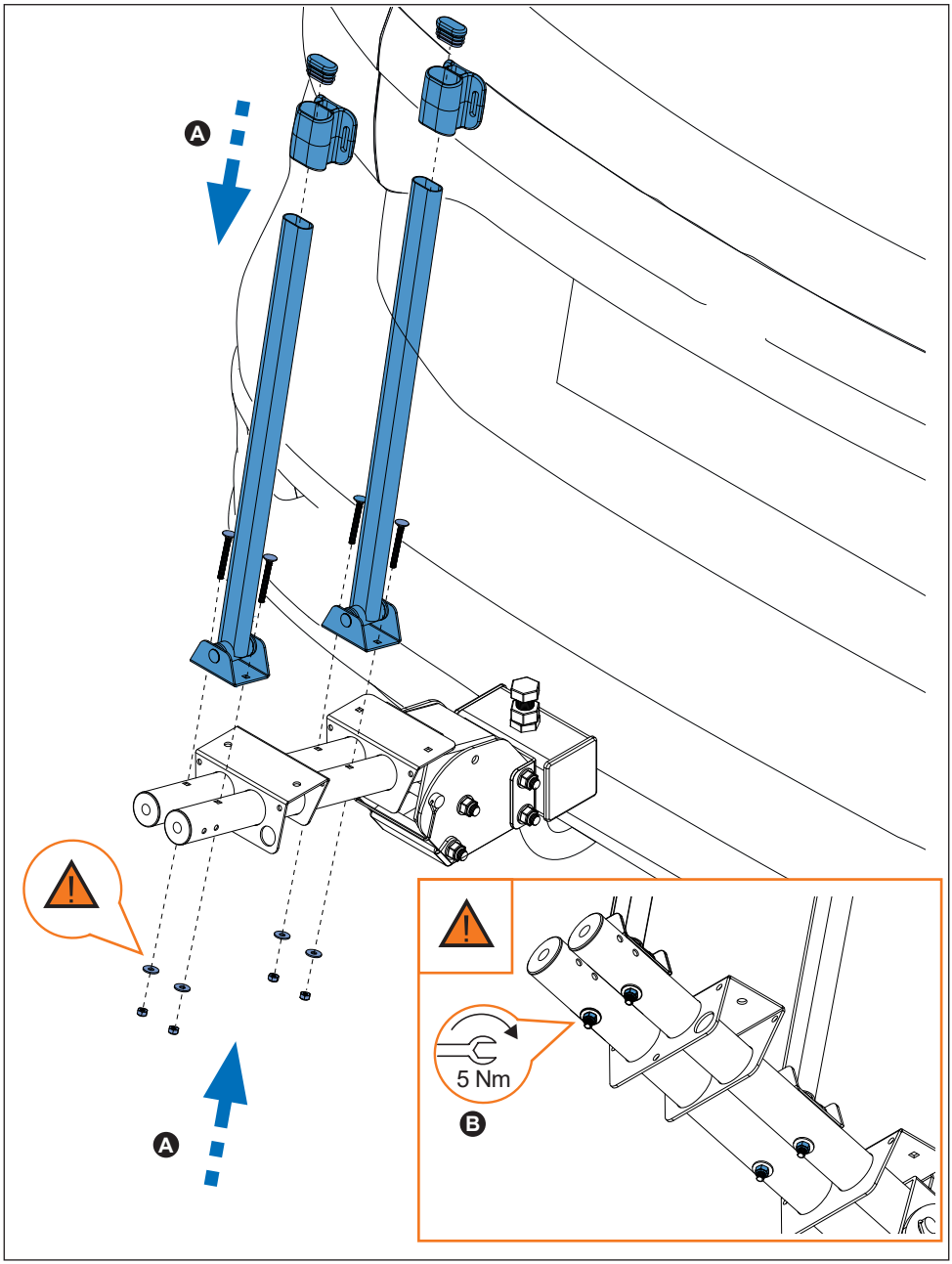

5.

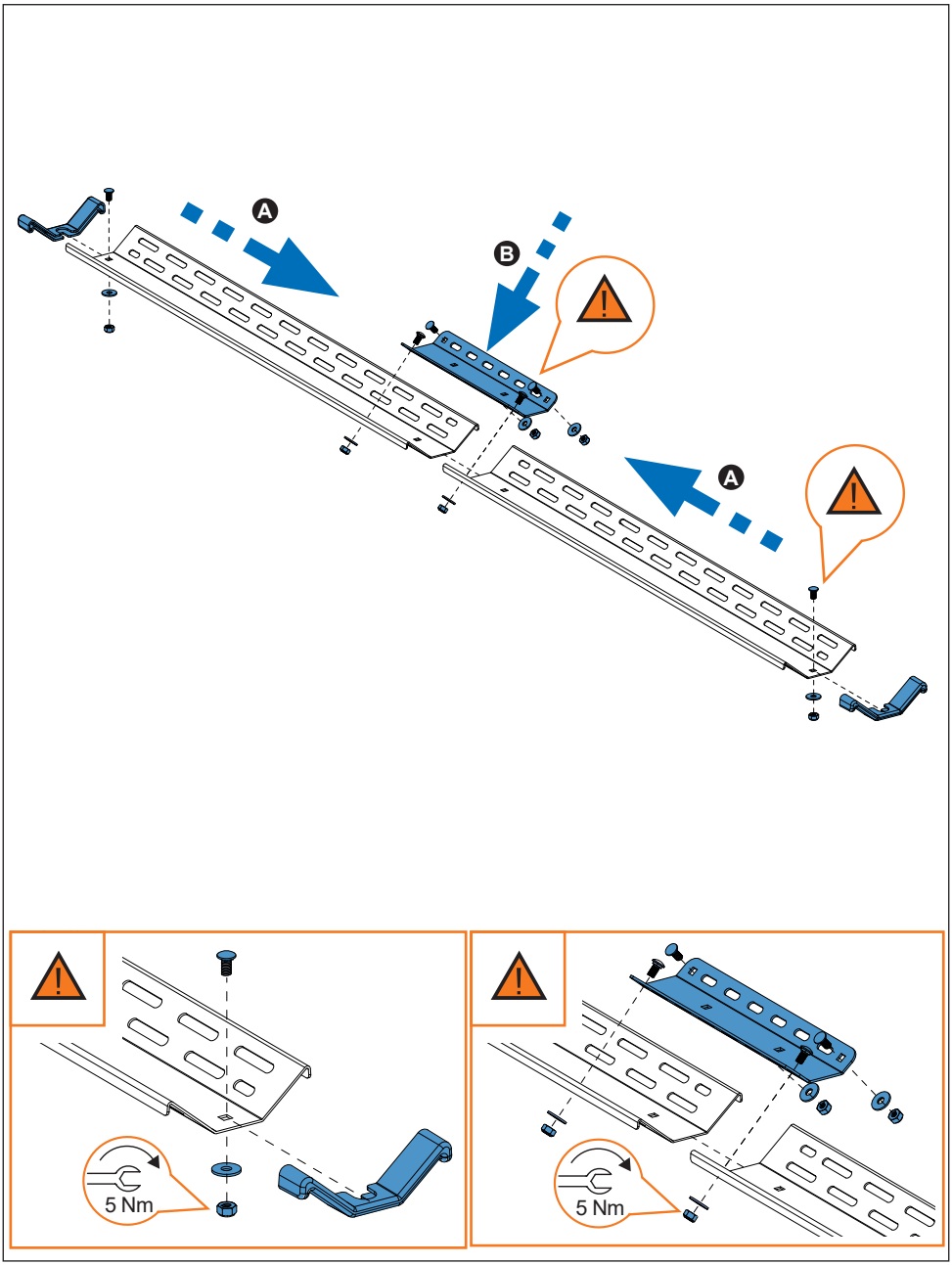

6.

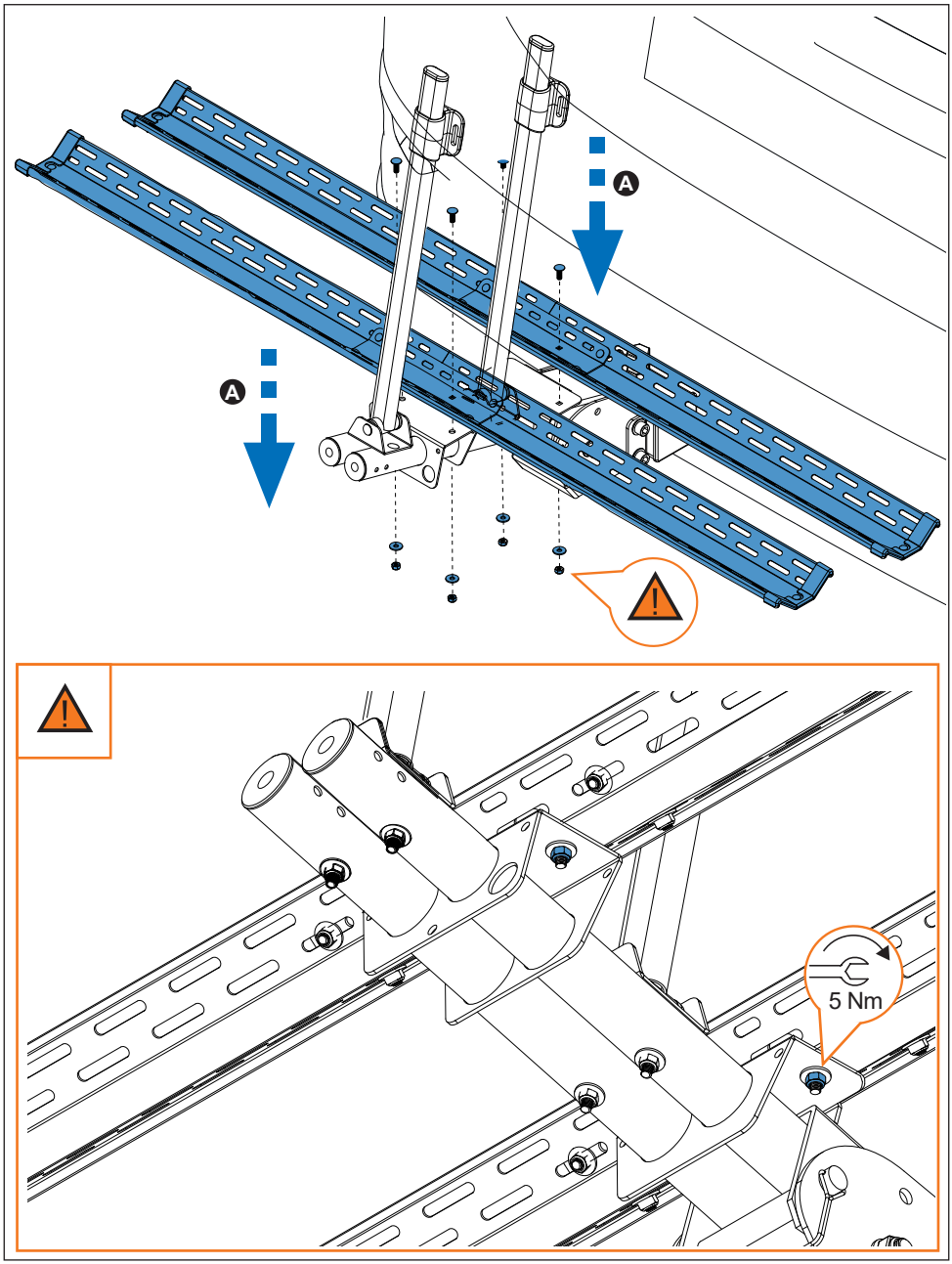

7.

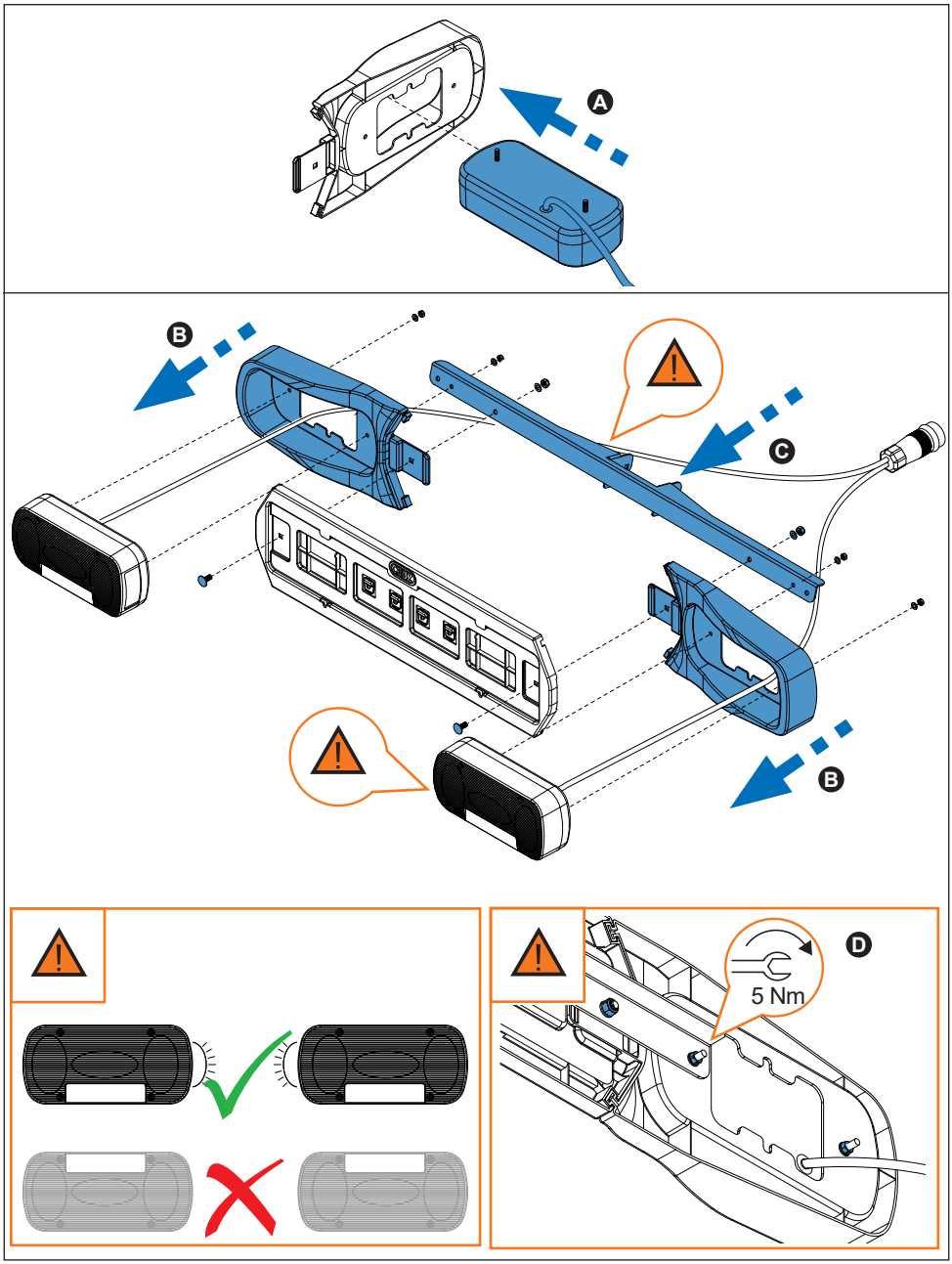

8.

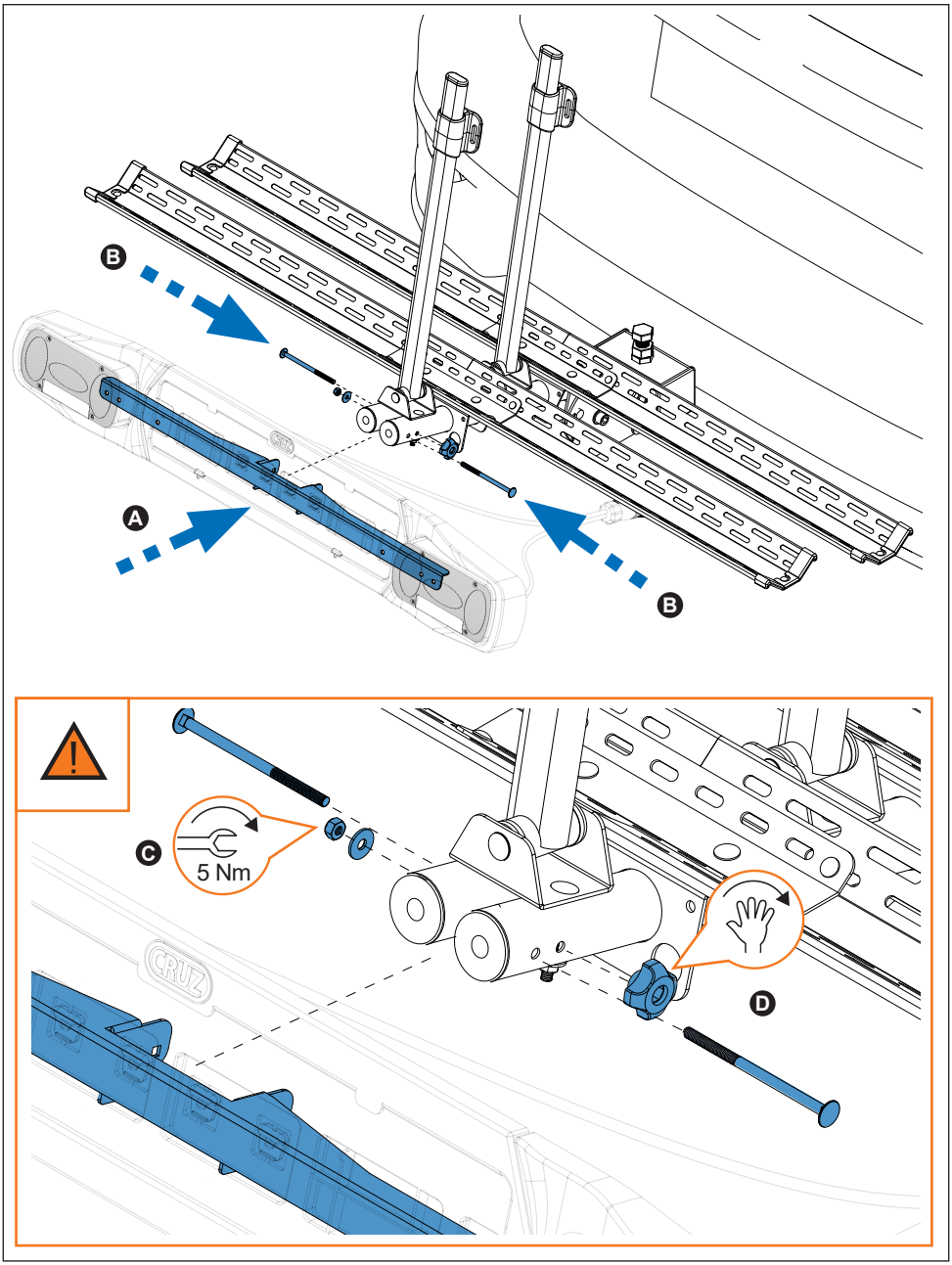

9.

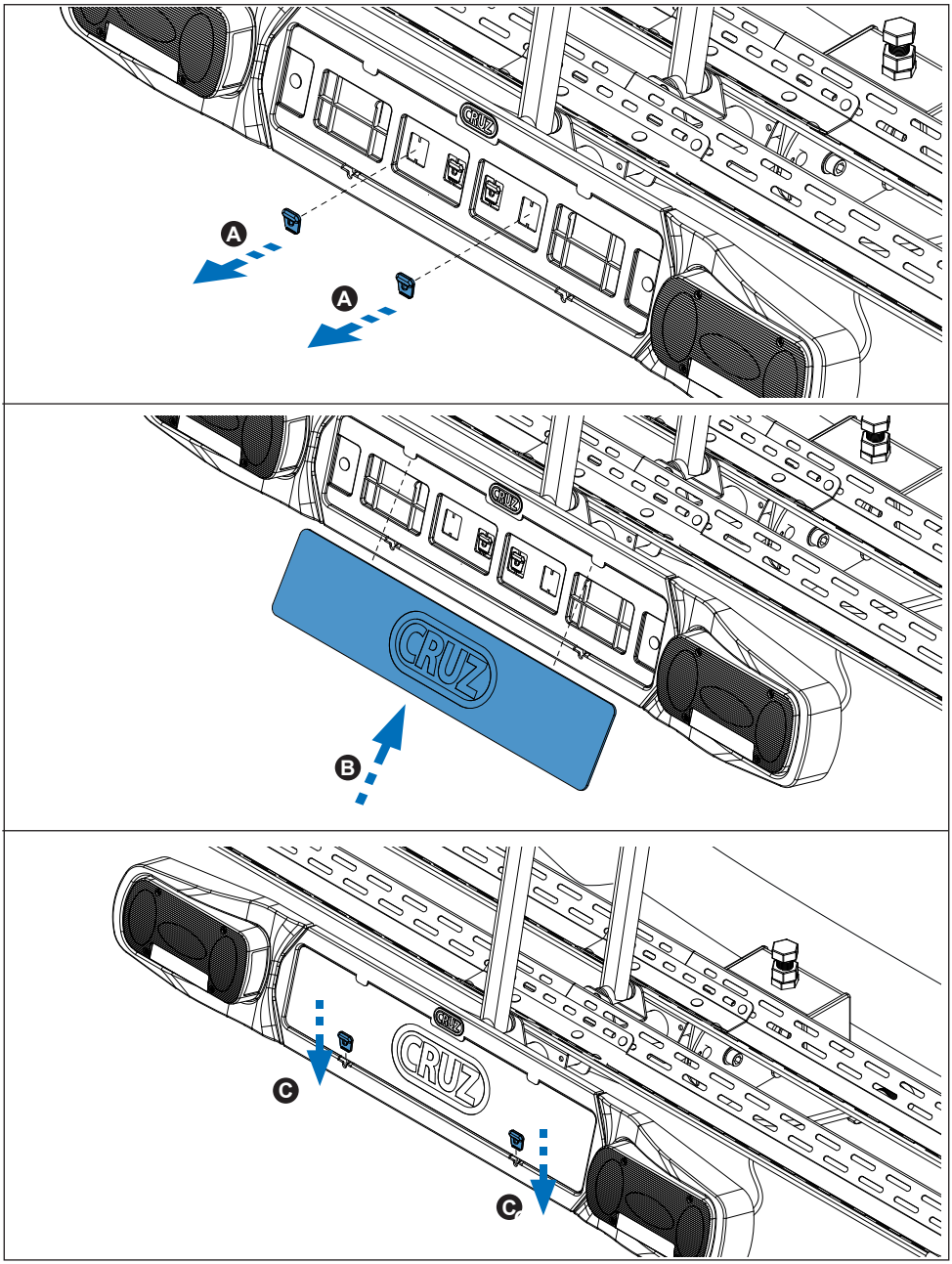

10.

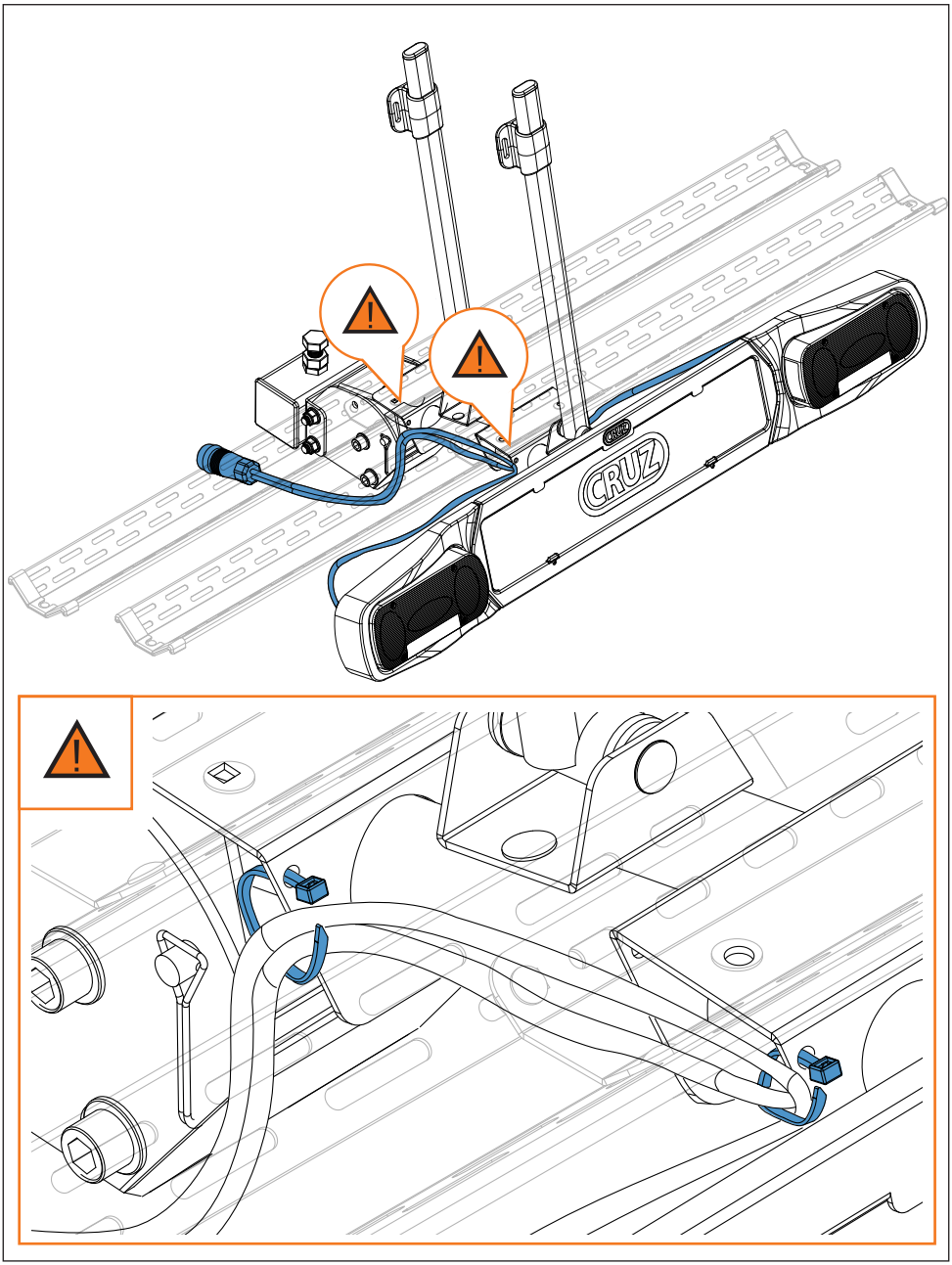

11.

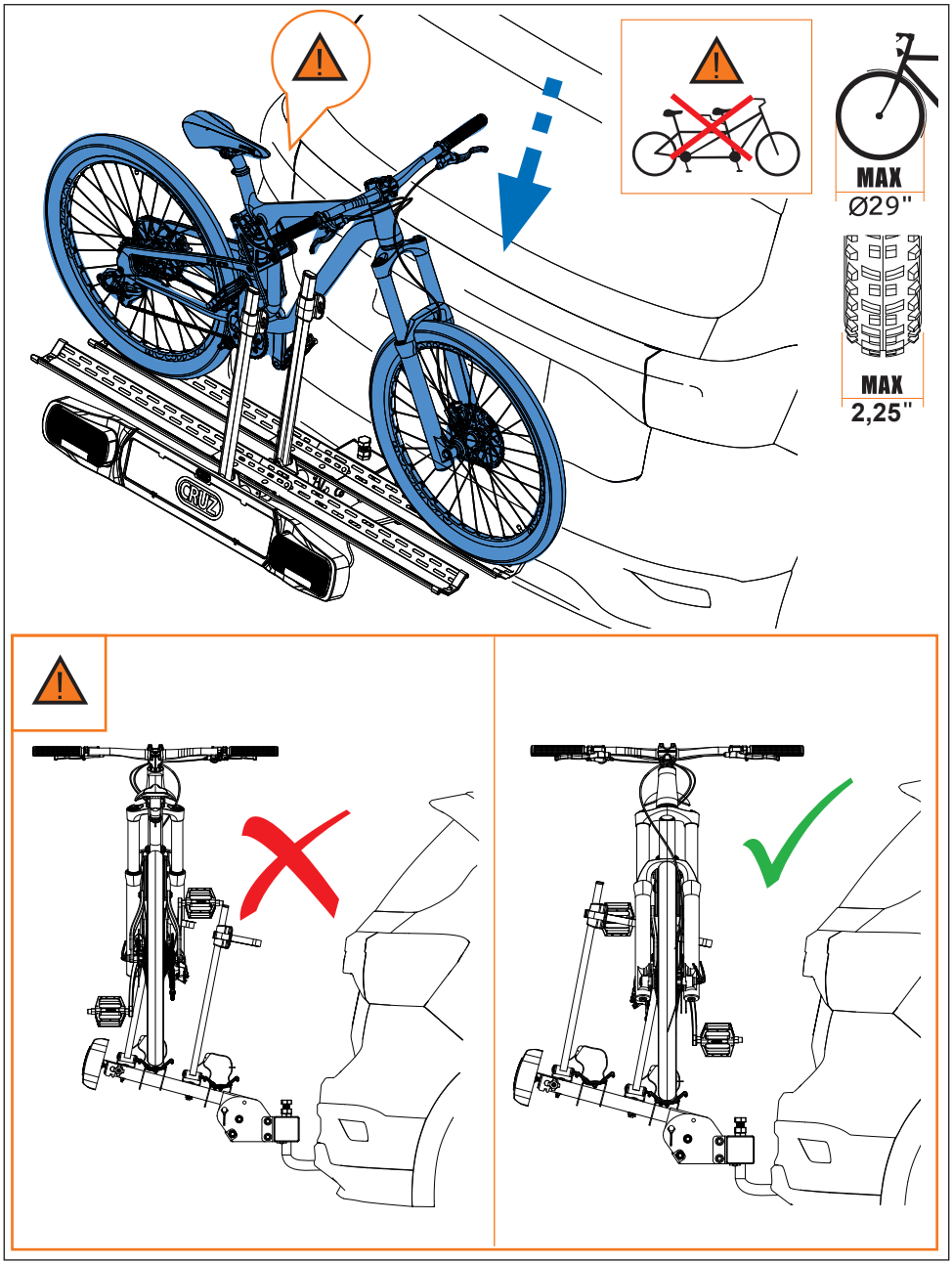

12.

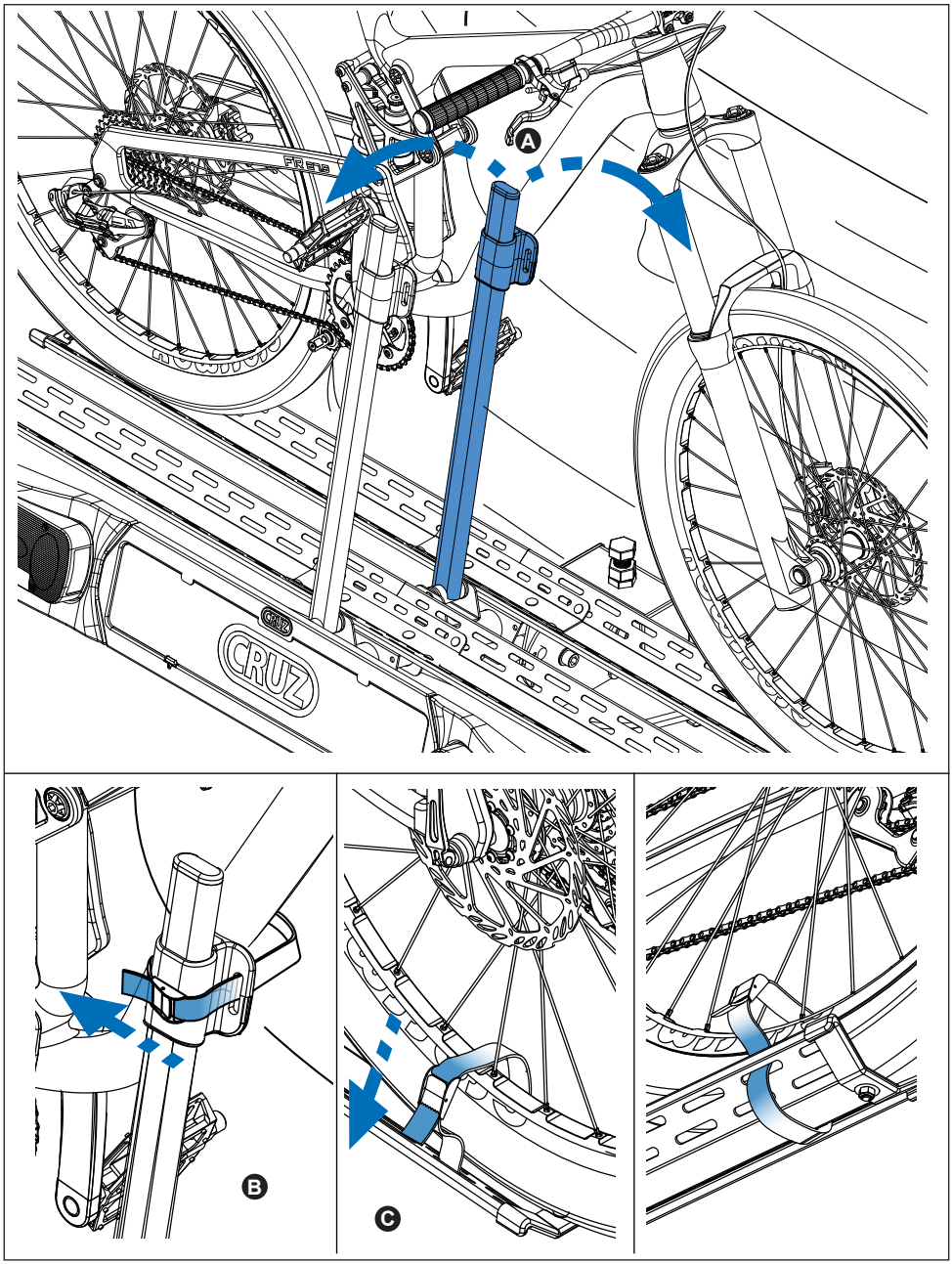

13.

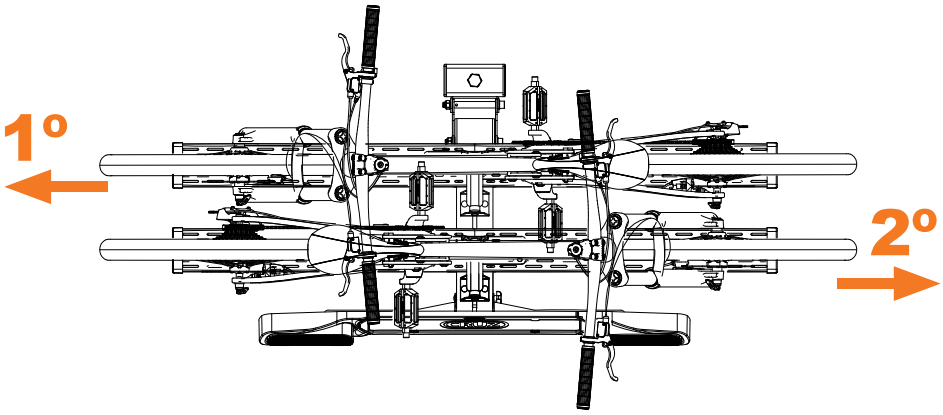

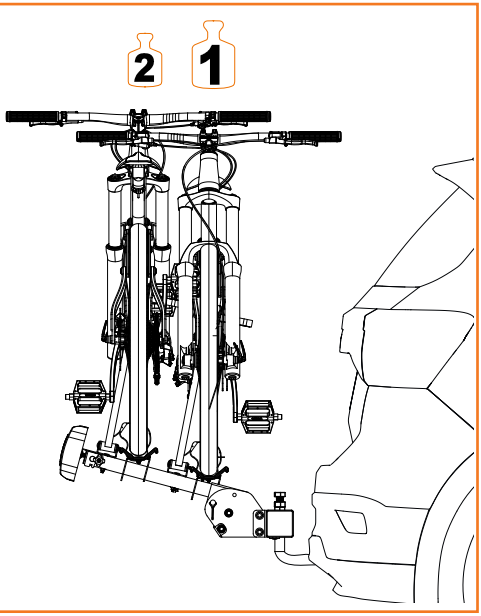

1x =15kg MAX

2x =30kg MAX

14.

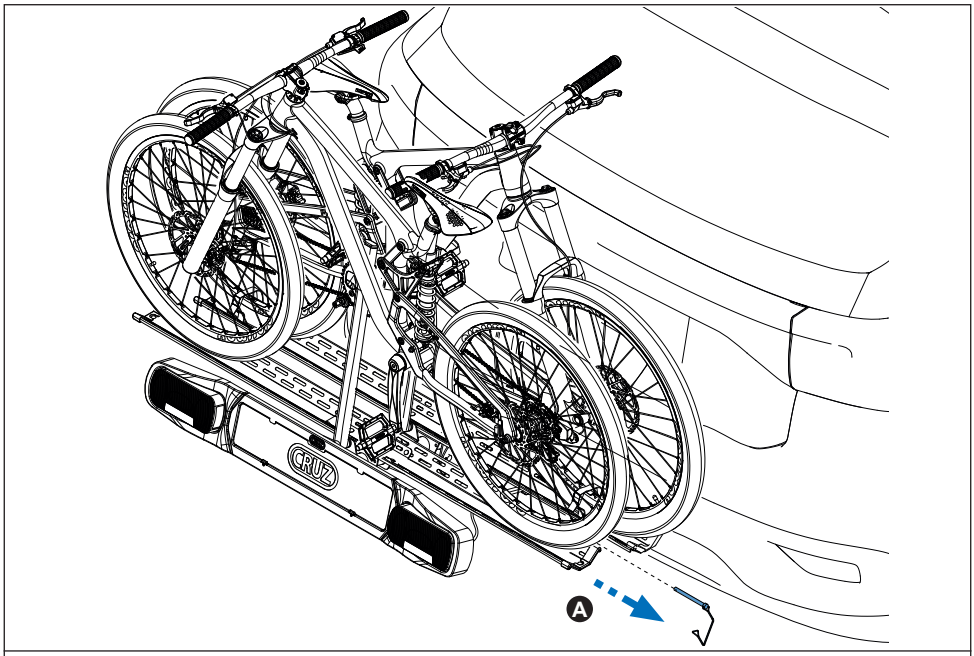

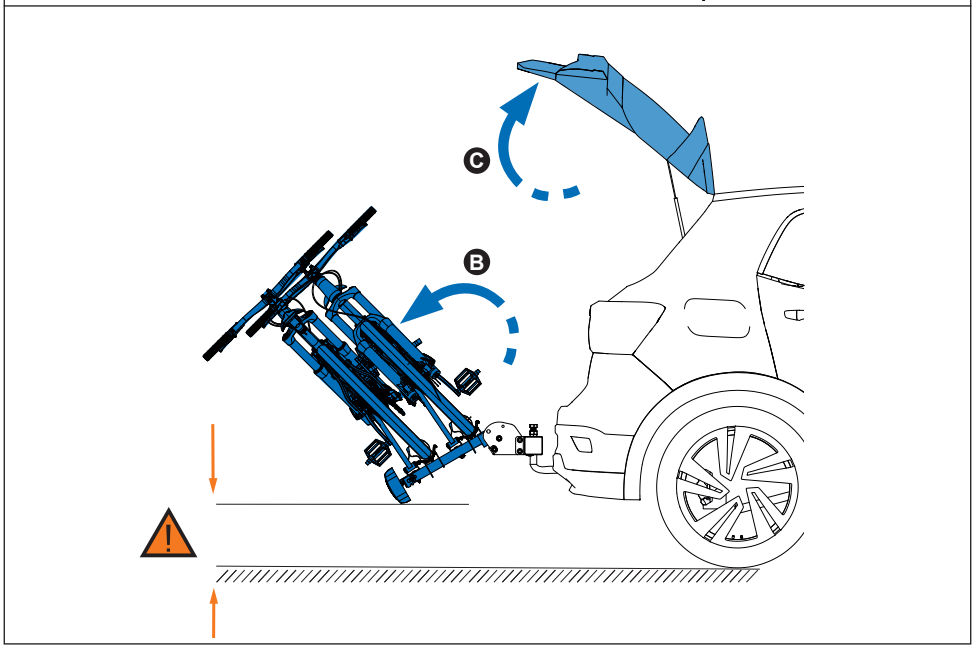

15.

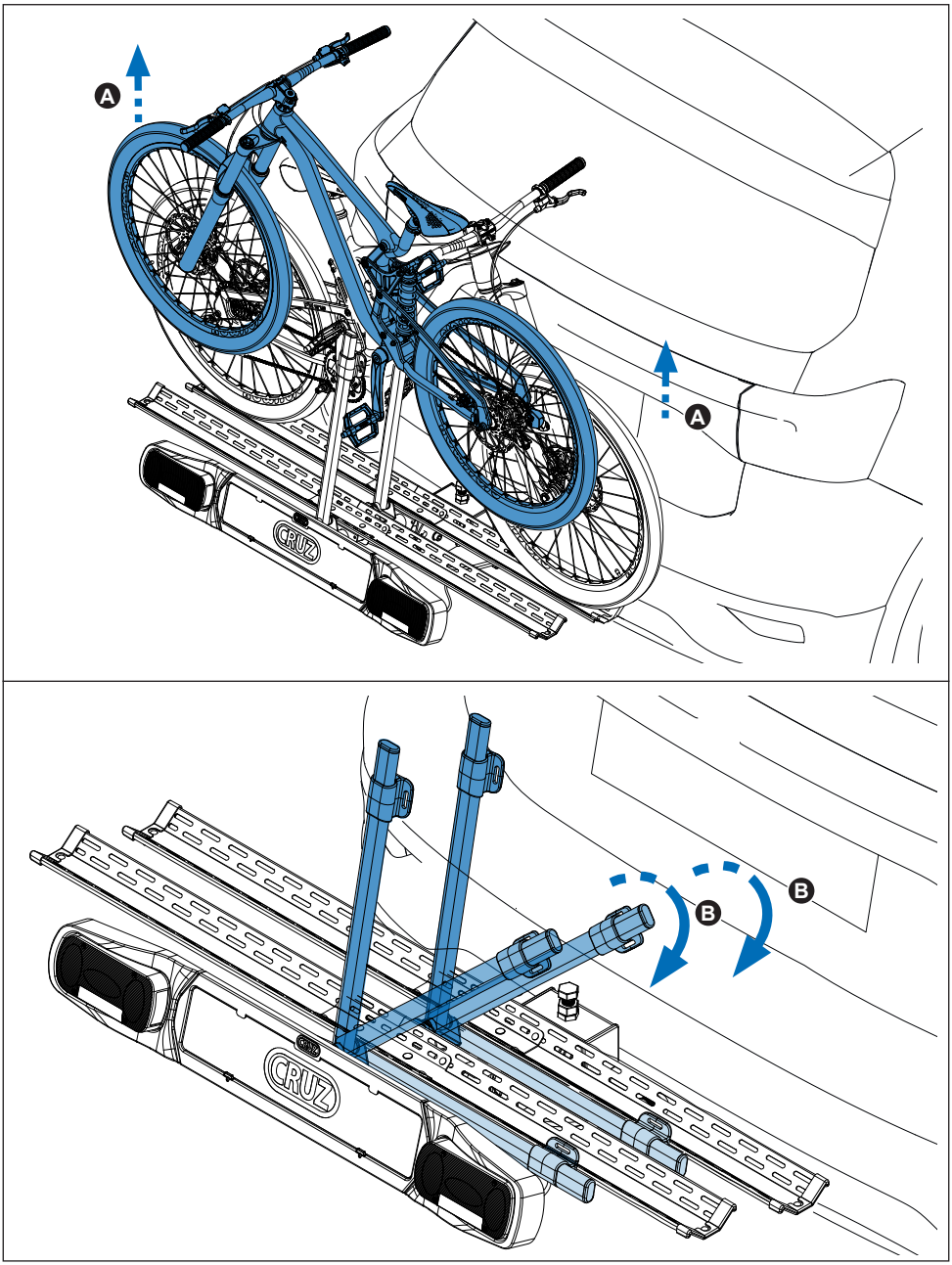

16.

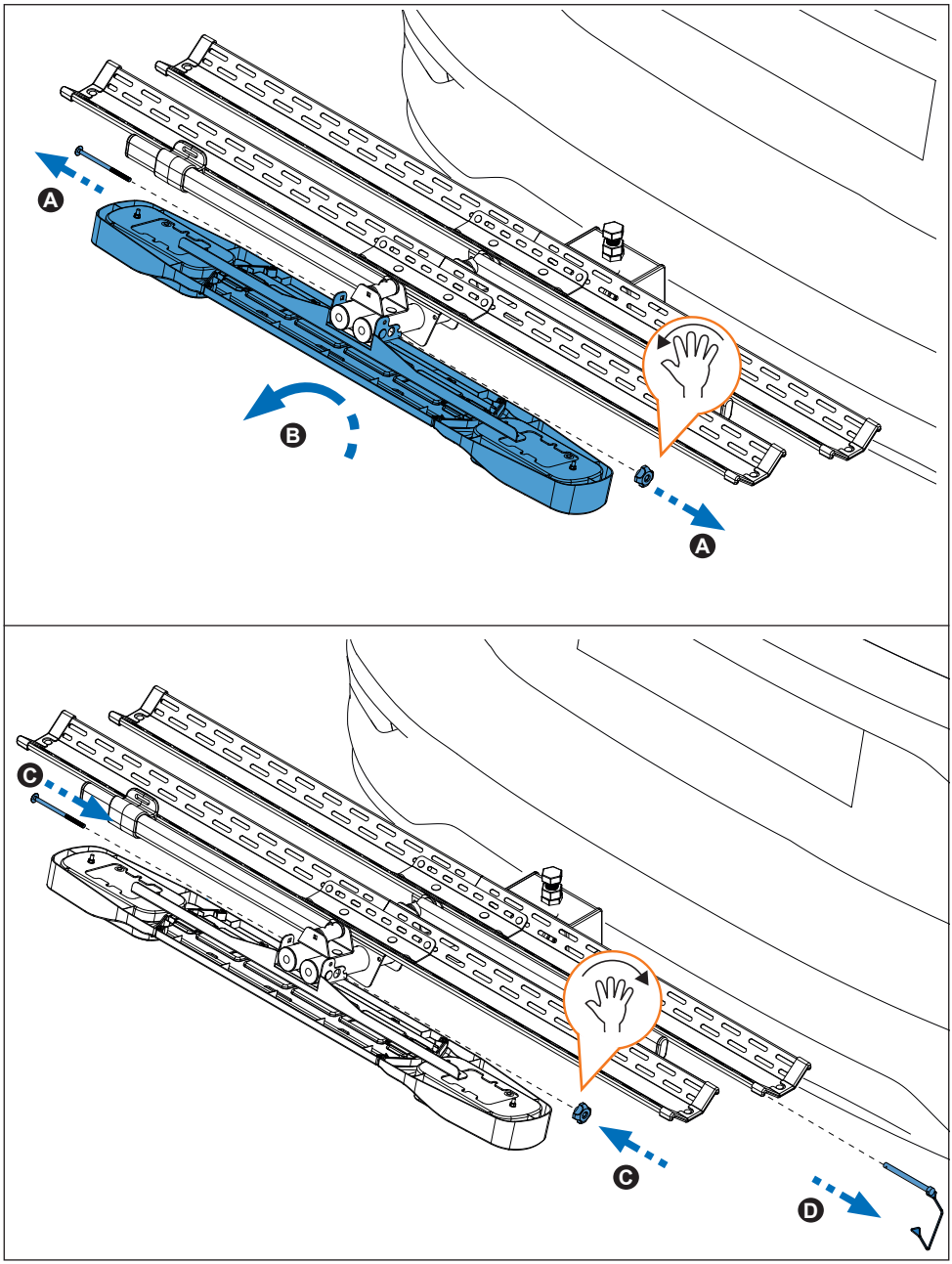
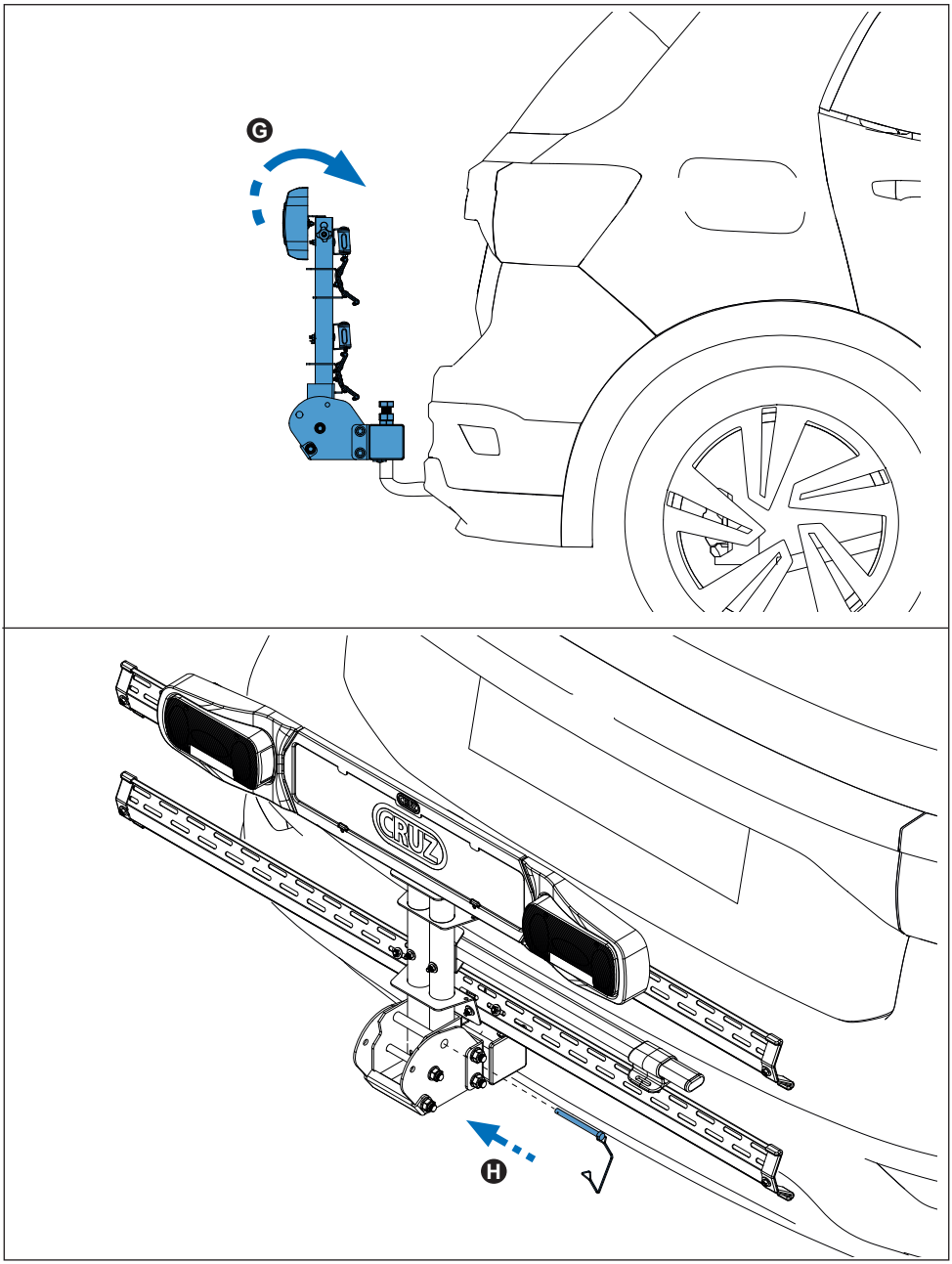
17.